30 ÉVE

AZ ÖNÖK SZOLGÁLATÁBAN

CSATÁRI

2019

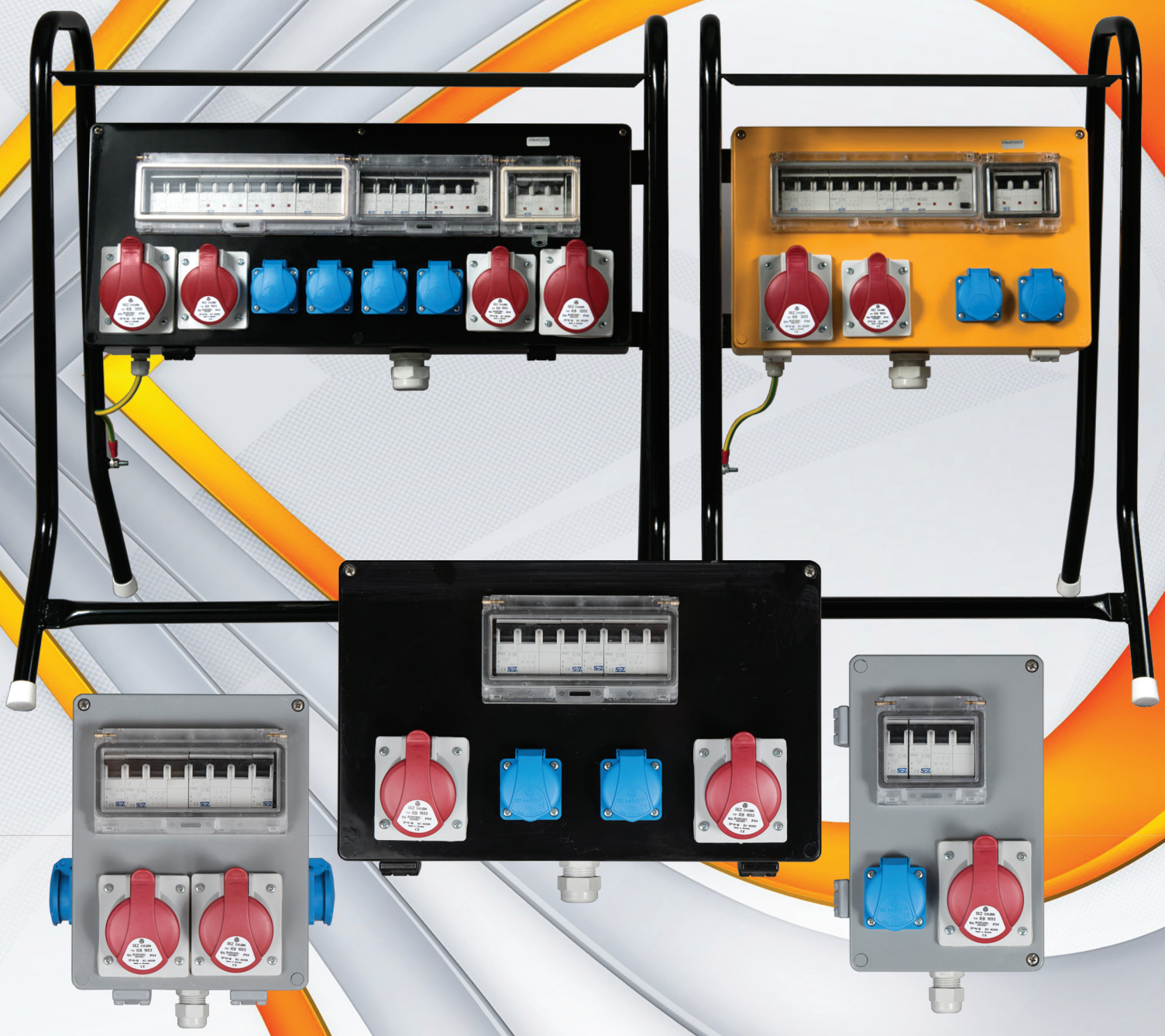

CSATÁRI PLAST KFT

MEMBER OF JAGER-HOLDING

MAGYAR ELEKTROTECHNIKAI ELLENŐRZŐ INTÉZET Kft.
***HUNGARIAN INSTITUTE FOR TESTING AND CERTIFICATION OF ELECTRICAL EQUIPMENT* Ltd.**
H-1132 BUDAPEST XIII., VÁCI ÚT 48/A-B. TELEFON: 350-2311 TELEFAX: 329-0684

Kelt: / *Date:* **1998.09.04.**

A tanúsítvány jele: / *Ref. No. of Certificate:* **D1811V098**

TÍPUSVIZSGÁLATI TANÚSÍTVÁNY
TEST CERTIFICATE

a 79/1997 (XII.31.) IKIM sz. rendelet szerint
According to Decree No. 79/1997 (XII.31.) IKIM

A megrendelő neve és székhelye: *Applicant (name and address):*	**Csatári Plast Kft 8248 Nemesvámos, Dózsa György u. 1.**
A termék megnevezése / *product:*	**Műanyag elosztódoboz gyártmánycsalád, villamos szerelvények nélkül** / *Plastic distribution boxes without accessories*
A termék típusa / modell szám: *Type / model reference:*	**CSP-...**
Típusváltozata / *Type variant(s):*	
Főbb műszaki adatai / *Main technical data:*	**400V; 50Hz; II. é.v.oszt. / *Class II*; IP 65**
A termék gyártója és székhelye: *Manufacturer (name and address):*	**Csatári Plast Kft 8248 Nemesvámos, Dózsa György u. 1.**
Kereskedelmi védjegye / *Trade mark:*	**----**
A gyártás helye / *Place of manufacture:*	**azonos a gyártó székhelyével** *the same as the address of the manufacturer*
A vizsgálat alapjául szolgáló szabványok: *Standards serving as basis of the tests:*	**MSZ EN 60439-1:1995**

A minta szabványossági típusvizsgálata alapján megállapítjuk, hogy a termék

As a result of the type test performed, it is stated, that the sample is fully in

MEGFELEL / ***CONFORMITY***

az előzőekben feltüntetett előírásoknak.

with the provision(s) referred to above.

A termék kielégíti a 79/1997.(XII.31.) IKIM sz. az egyes villamossági termékek biztonsági követelményeiről és az azoknak való megfelelőség értékeléséről szóló rendelet előírásait, a CE jelölés feltüntetése - a hivatkozott jogszabály szempontjából - megalapozott.

LVD information: the product satisfies also the requirements of the Low Voltage Directive 73/23/EEC modified by the Directive 93/68/EEC, so according to the Decree referred to above, the CE Marking may be duly affixed onto the product.

Jelen Tanúsítvány hatálya kizárólag a megvizsgált mintával szerkezetileg, valamint a felhasznált alkatrészek és anyagok tekintetében azonos, a fent megnevezett gyártó által a megjelölt gyártási helyen előállított termékre terjed ki.

This Certificate is exclusively extended to the product fully identical to that tested as regards of construction design, components and material, and produced by the manufacturer at the place indicated above.

Ez a Tanúsítvány a MEEI Kft. által adományozható tanúsítási jelek használatára nem jogosít fel.

This Certificate does not entitle to use the Certification Marks which may be granted by MEEI Ltd.

Megjegyzés: **Jelen Tipusvizsgálati Tanúsítvány kiadásával egyidejűleg az 1994.12.09. keltű, C2068V124 jelű Minősítő Irat - szabványváltozás miatt - hatályát veszti.**

Remark: *By issuing this Test Certificate, the Certificate No. C2068V124 dated 09.12.1994 is invalidated due to the modification of standards.*

V-02990

MAGYAR ELEKTROTECHNIKAI ELLENŐRZŐ INTÉZET Korlátolt Felelősségű Társaság

CE

Vincze András
tanúsítási osztályvezető

Eberhardt Györgyné
tanúsítási megbízott

KITÜNTETŐ OKLEVÉL

Csatári Plast Kft.

RÉSZÉRE A

CSE típusú elosztó szekrénycsalád

LÉTREHOZÁSÁÉRT,
AMELY AZ INDUSTORG MINŐSÉGFEJLESZTÉSI ÉS GAZDASÁGI TANÁCSADÓ KHT.,
A TÜV SÜD KERMI KFT.,
A FOGYASZTÓVÉDELMI FŐFELÜGYELŐSÉG,
A MEHIB MAGYAR EXPORTHITEL BIZTOSÍTÓ ZRT.,
AZ EXIMBANK MAGYAR EXPORT-IMPORT BANK ZRT.
ÉS A TERC KERESKEDELMI ÉS SZOLGÁLTATÓ KFT.
ÁLTAL MEGHIRDETETT ORSZÁGOS PÁLYÁZATON
A 2007. ÉVBEN ELNYERTE A

MAGYAR TERMÉK NAGYDÍJ

KITÜNTETŐ CÍMET.

BUDAPEST, 2007. SZEPTEMBER 5.

SZÉMAN GYULA
ÜGYVEZETŐ IGAZGATÓ
INDUSTORG KHT.

PÉTERFI JÁNOS
ÜGYVEZETŐ IGAZGATÓ
TÜV SÜD KERMI KFT.

DR. GERI ISTVÁN
FŐIGAZGATÓ HELYETTES
FOGYASZTÓVÉDELMI
FŐFELÜGYELŐSÉG

SZAKÁCS TIBOR
VEZÉRIGAZGATÓ
MAGYAR EXPORTHITEL
BIZTOSÍTÓ ZRT.

DR. BODNÁR ZOLTÁN
VEZÉRIGAZGATÓ
EXIMBANK ZRT.

MOLNÁR MIKLÓS
ÜGYVEZETŐ IGAZGATÓ
TERC KFT.

CSP típusú szekrény kombinációk

Műszaki paramétereinek köszönhetően előnyösen alkalmazhatók – az ipari, mezőgazdasági, és közlekedési létesítményeken kívül – építkezéseken, műhelyekben, konténerekben, hobby helyiségekben, kertes családi házakban, nyaralókban, kempingekben, szabadtéri rendezvényeken, valamint szabadtéren elhelyezett csatlakozó oszlopokon.

A CSP elosztószekrények teljes szabadságot biztosítanak az elosztó berendezések kiválasztásában, kialakításában és a munkamódszer tekintetében.

Biztosítják a moduláris készülékek, elosztóblokkok, és sorkapcsok biztonságos és védett elhelyezését köszönhetően a rendkívüli ütésállóságnak, a szekrény égésgátoltságának és az IP 65-ös védettségnek.

Méretek:

Típus	H	SZ	M
CSP 080806	80	75	55
CSP 080808	80	75	75
CSP 081106	110	75	55
CSP 081606	160	75	55
CSP 081906	190	75	55
CSP 121209	122	120	90
CSP 122209	220	120	90
CSP 161609	160	160	90
CSP 162609	260	160	90
CSP 163609	360	160	90
CSP 202512	250	200	120
CSP 252512	255	250	120
CSP 252516	255	250	160
CSP 402512	400	250	120
CSP 402516	400	250	160
CSP 404012	400	400	120
CSP 602512	600	250	120
CSP 602516	600	250	160

A megadott értékek mm-ben értendőek.

CSP típusú szekrény kombinációk

Paraméterek	CSP	CSE
Anyaga:	Üvegszál erősítésű préselt poliészter alj és fedél.	
Védettsége:	IP 65 védettségű, kiválóan ellenáll az időjárás és más külső környezeti tényezőknek. Lángálló és ütésálló. Környezeti hőmérséklet: -25°C +200°C	
Színválaszték:	RAL 7000 - szürke, RAL 7032 - bézs RAL 9005 - fekete (antisztatikus) Egyedi rendelésre további színek!	
MEEI engedély száma:	D1811V098 MSZ EN 60439-1:2000	D1471V119 MSZ EN 60439-3:2000
Rendelhető típusok:	**CSP A** - horganyzott szerelőlappal	Egy- és háromfázisú villamos fogyasztókészülékek dugós csatlakoztatására, túláram-, zárlat-,és érintésvédelemre, továbbá a csatlakoztatott készülékek ki- és bekapcsolására használhatók.
	CSP H - hengerzárral	
	CSP F - félfordítós zárral	

CSP típusú szekrény kombinációk

55 mm mély szekrény

CSP 080806

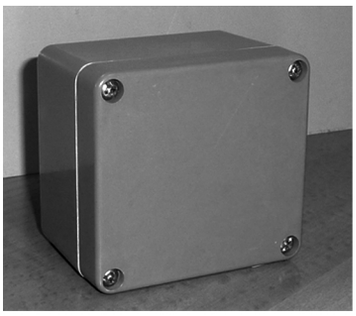

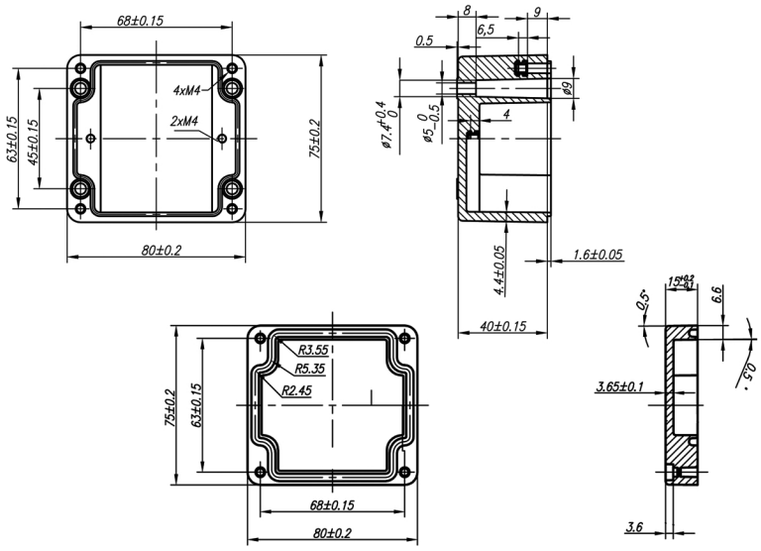

CSP 081106

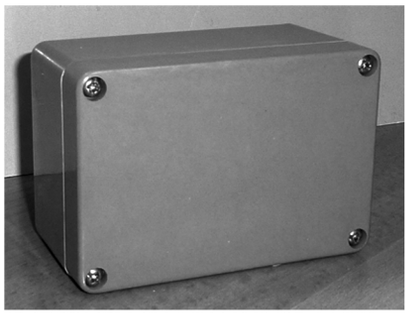

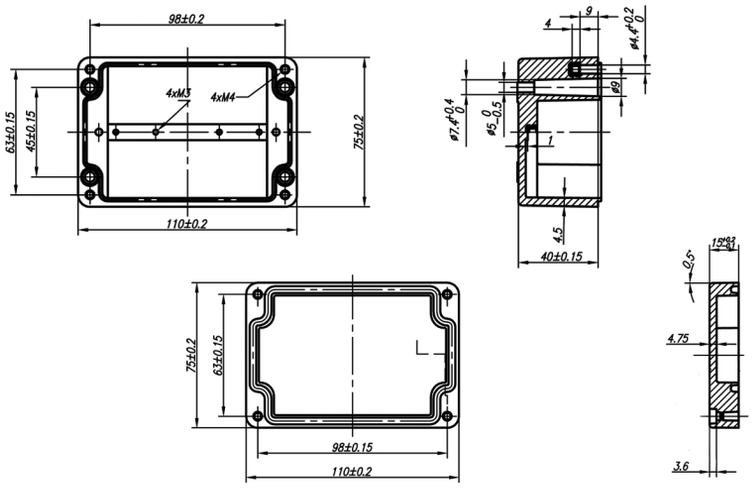

CSP 081606

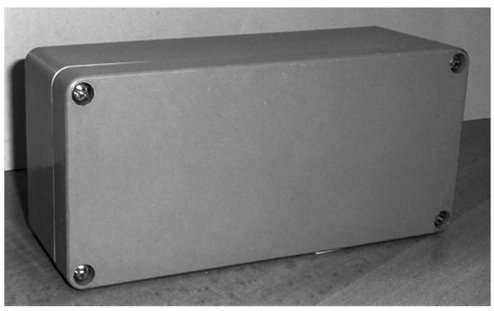

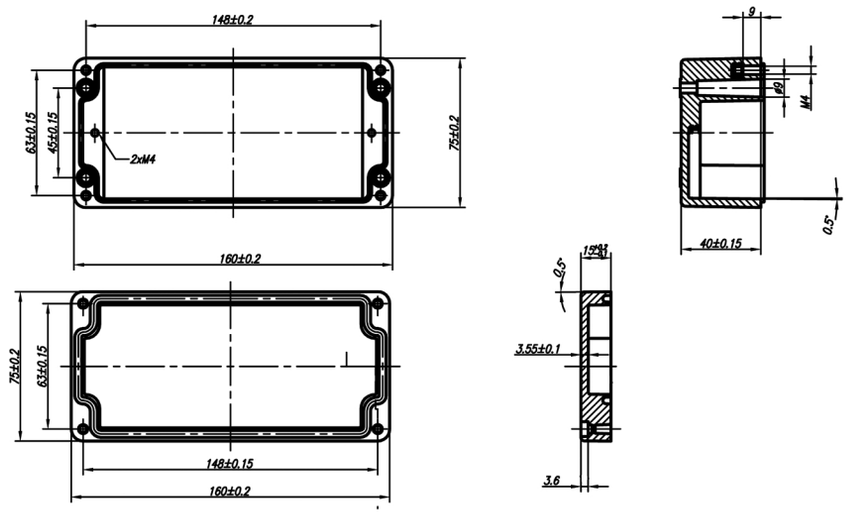

CSP típusú szekrény kombinációk

55 mm mély szekrény

CSP 081906

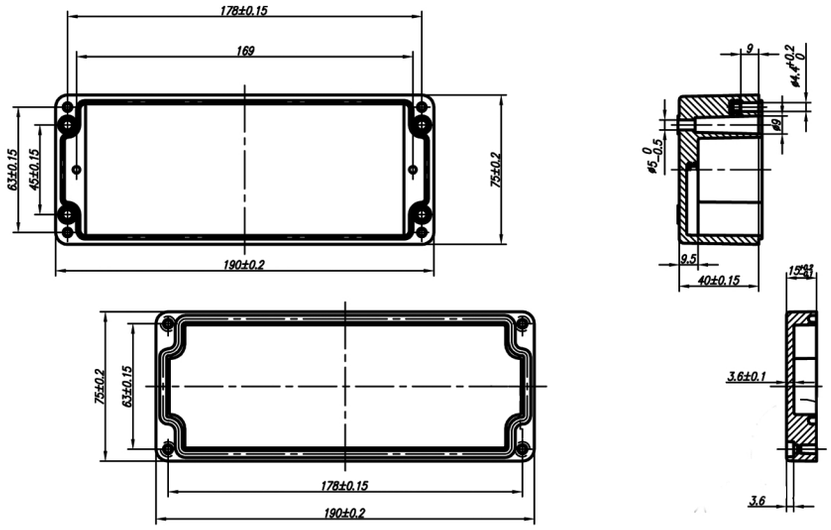

75 mm mély szekrény

CSP 080808

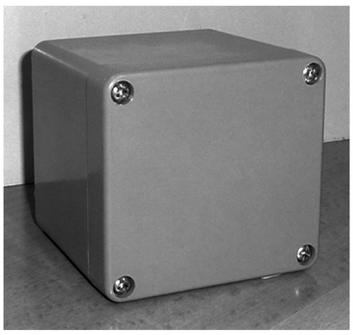

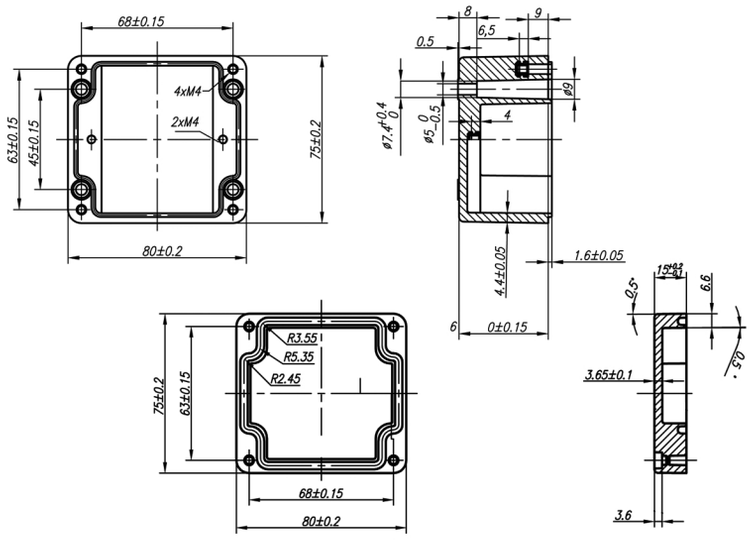

90 mm mély szekrény

CSP 121209

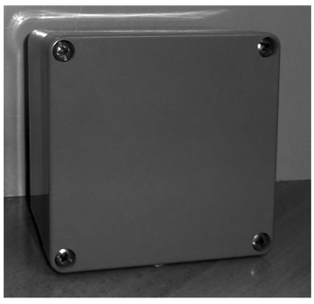

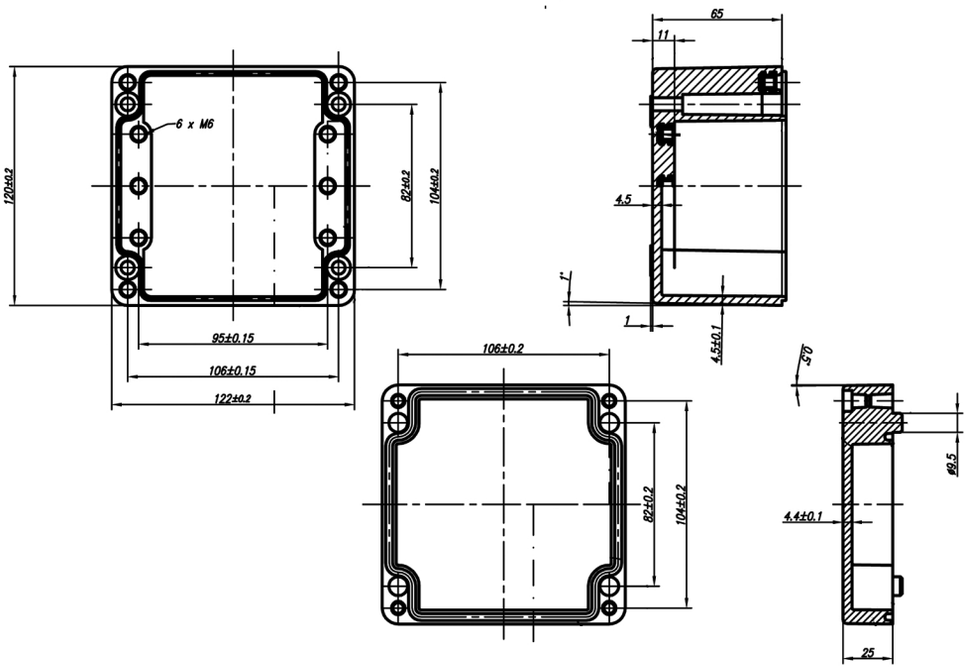

CSP típusú szekrény kombinációk

90 mm mély szekrény

CSP 122209

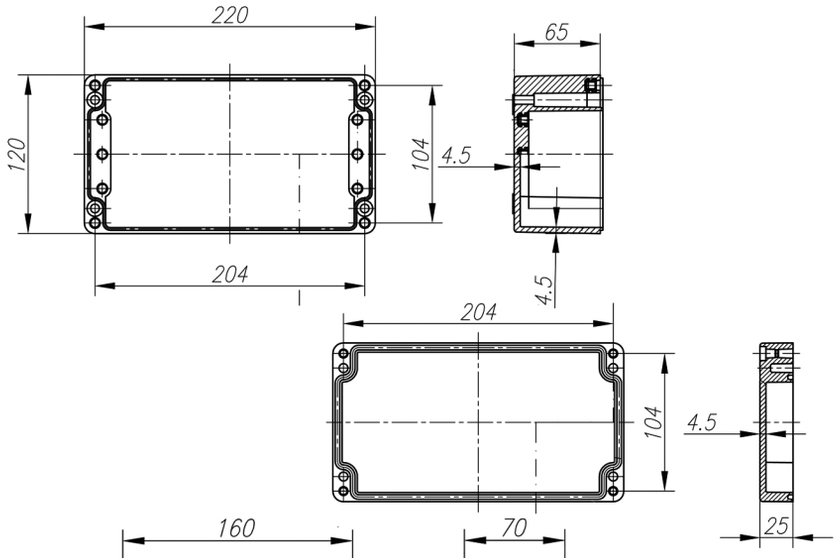

CSP 161609

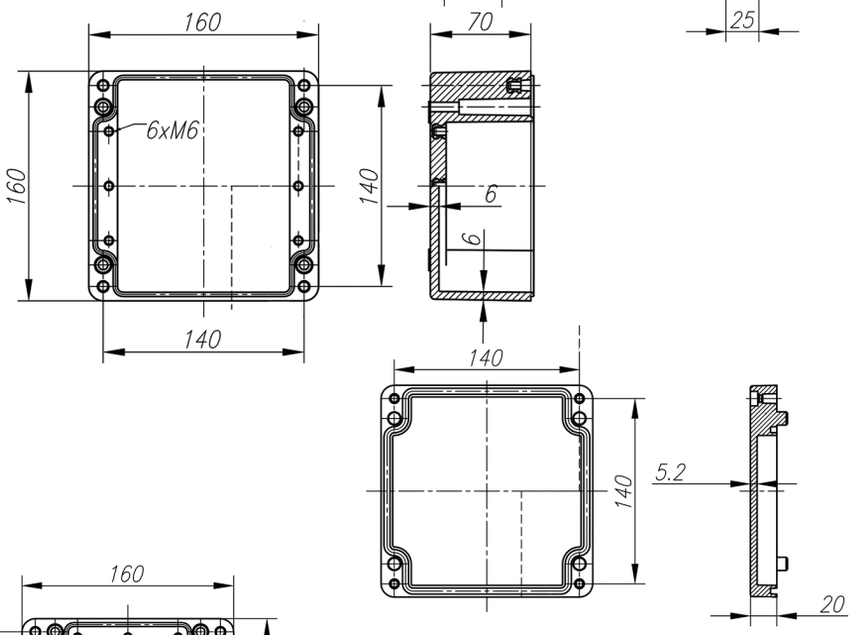

CSP 162609

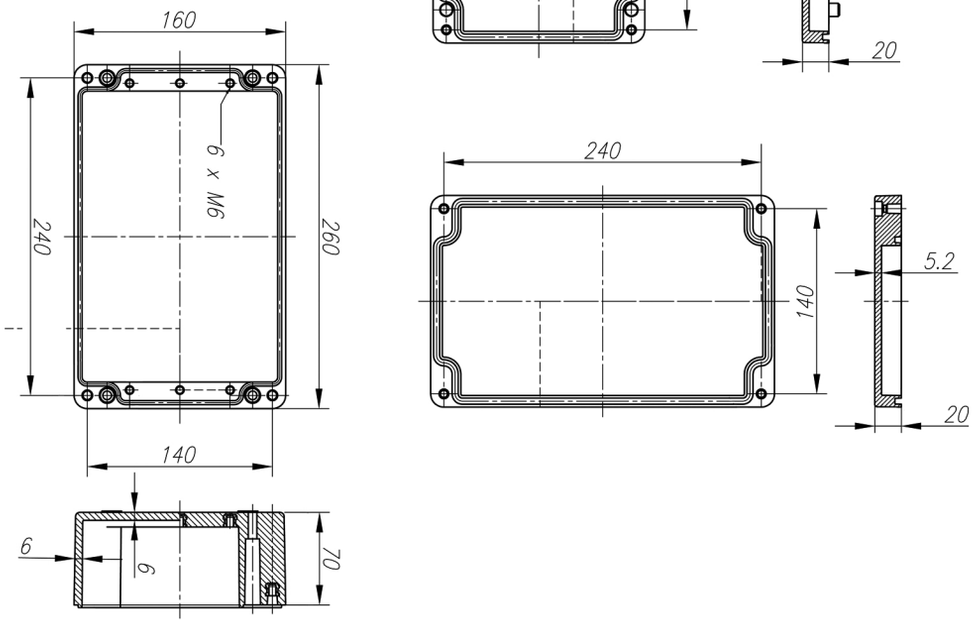

CSP típusú szekrény kombinációk

90 mm mély szekrény

CSP 163609

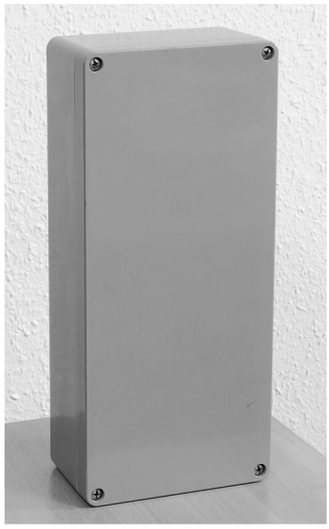

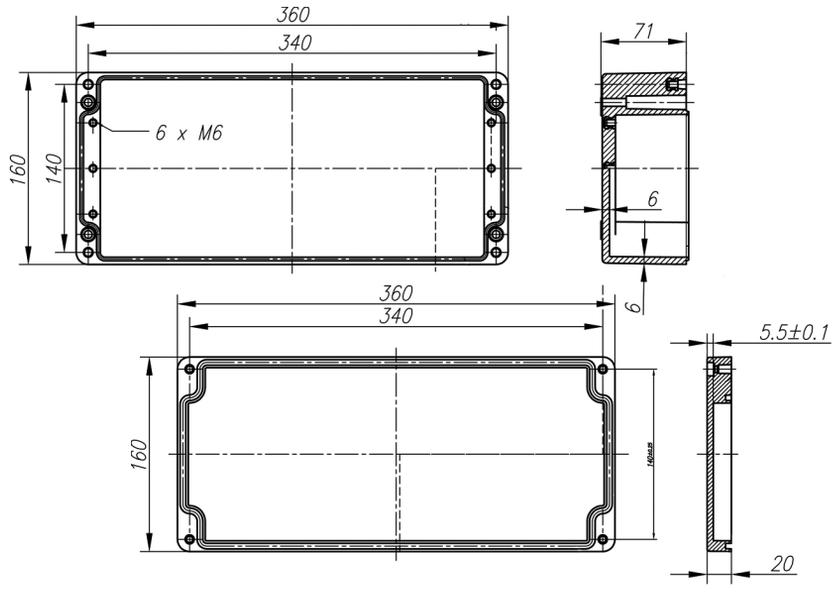

120 mm mély szekrény

CSP 202512

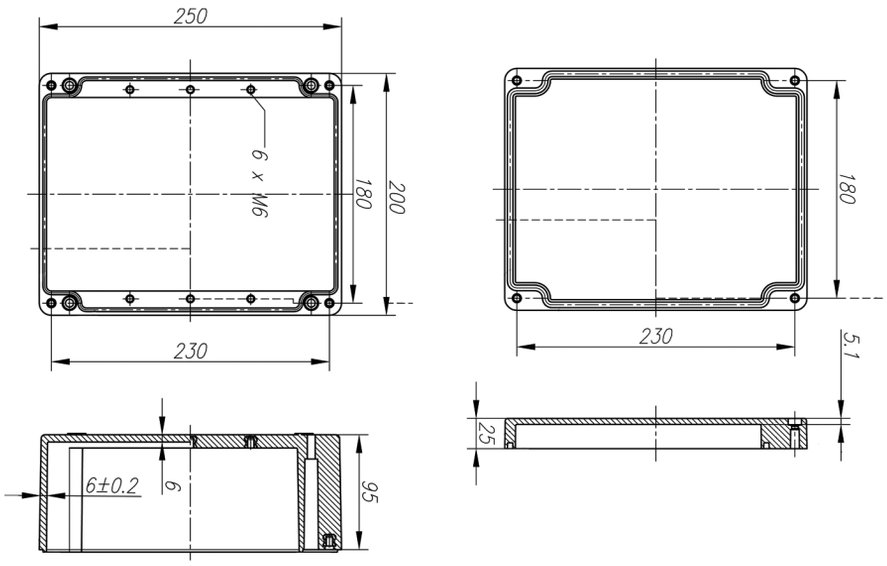

CSP 252512

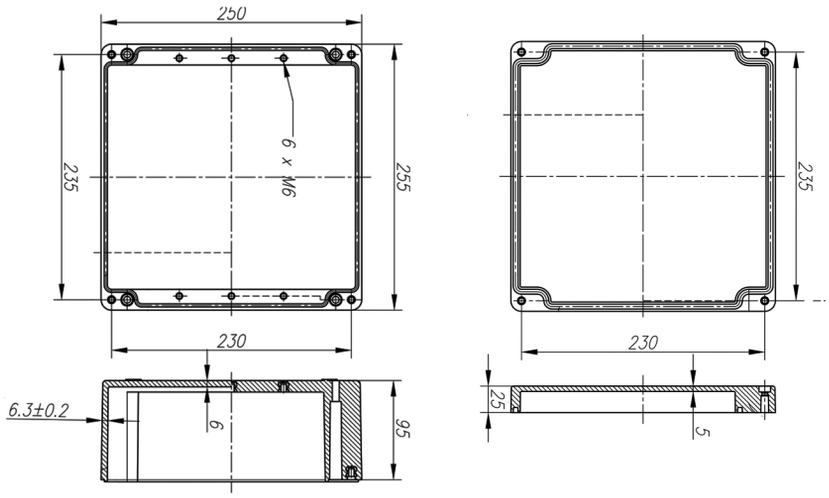

CSP típusú szekrény kombinációk

120 mm mély szekrény

CSP 402512

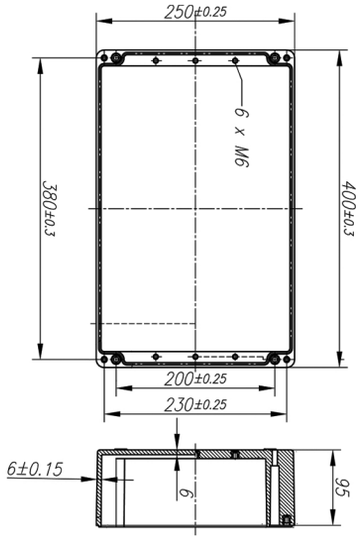

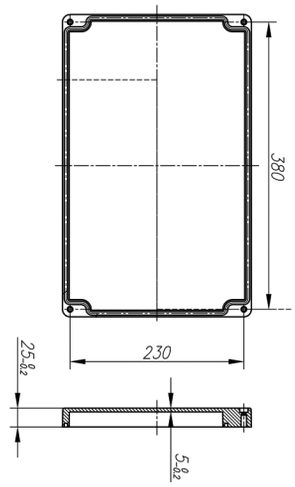

CSP 404012

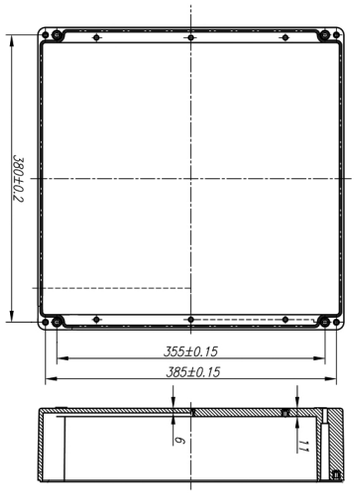

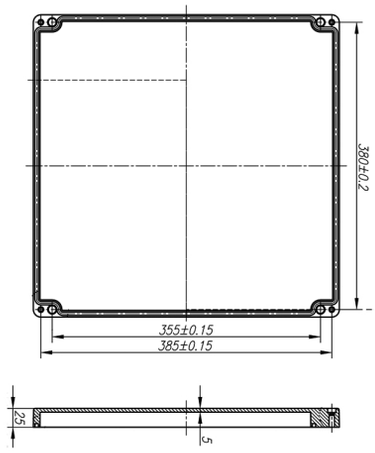

CSP 602512

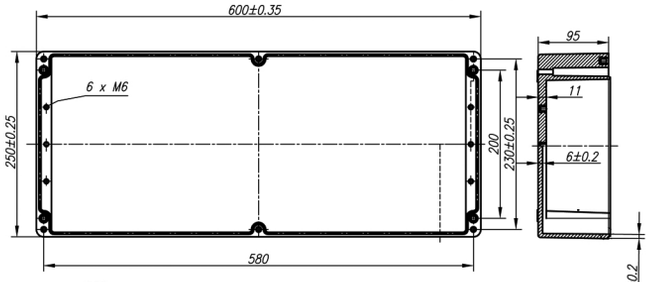

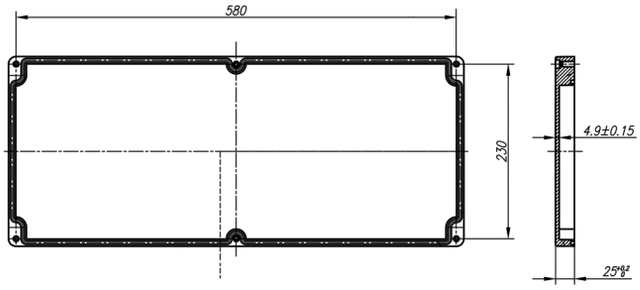

160 mm mély szekrény

CSP 252516

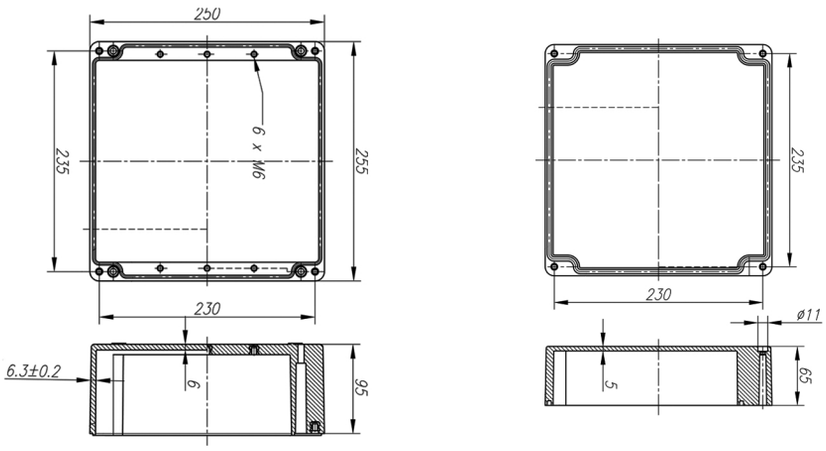

CSP 402516

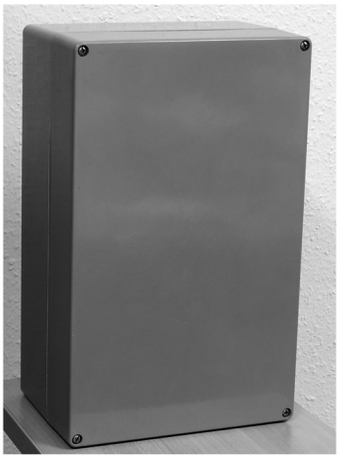

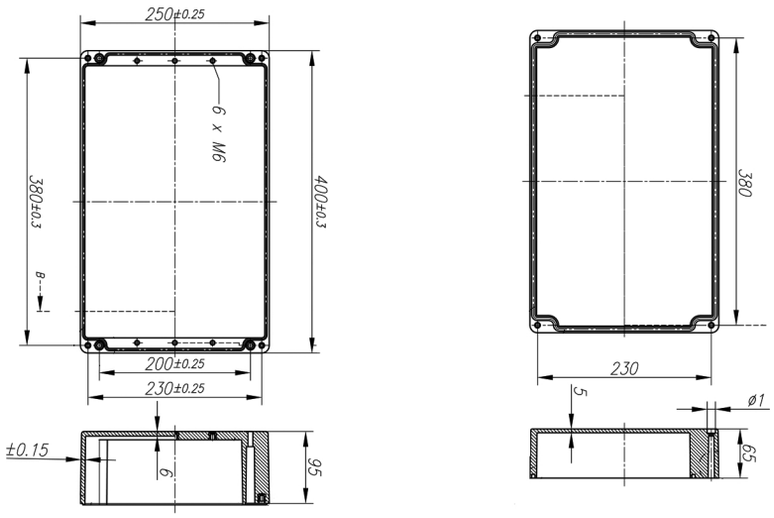

CSP 602516

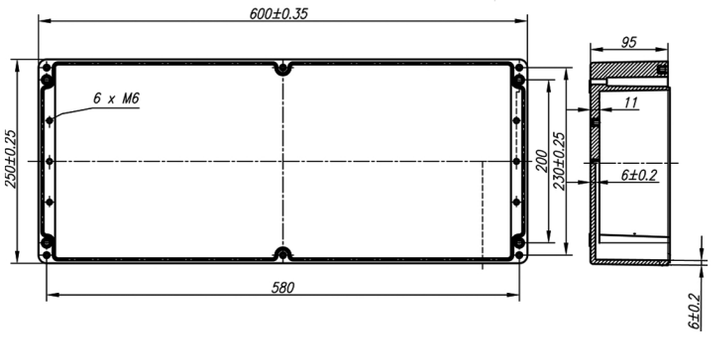

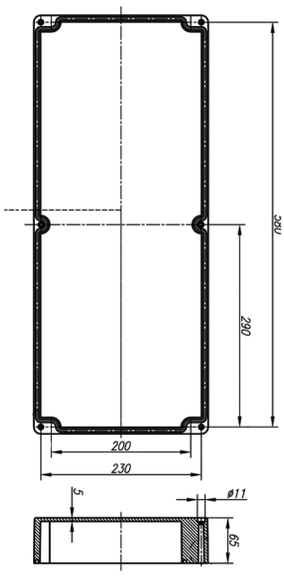

Vállaljuk a szekrények egyedi igény szerinti megmunkálását is! Megmunkáló állomásainkon szinte minden fajta kialakítást el tudunk készíteni, amit a vásárló kér.

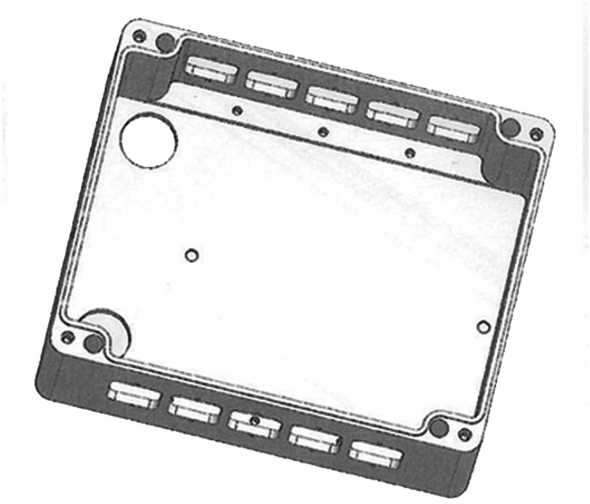

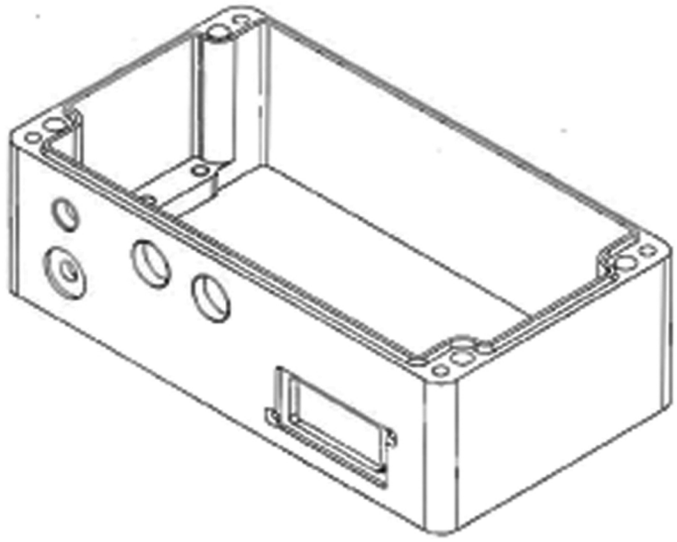

Vállaljuk még egyedi prés illetve fröccsöntő szerszámok gyártását is! Több éves tapasztalatunknak és gépparkunknak köszönhetően az általunk készített szerszámok magas minőségűek és megfelelnek a nemzetközi elvárásoknak.

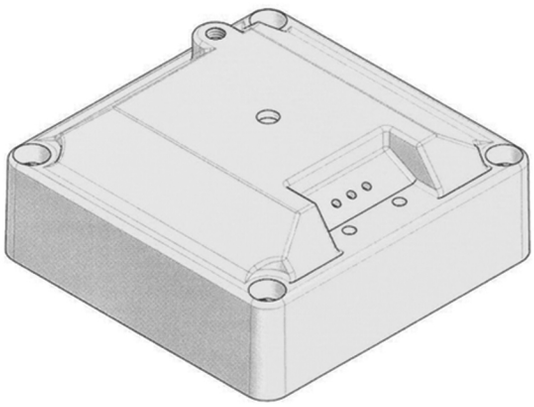

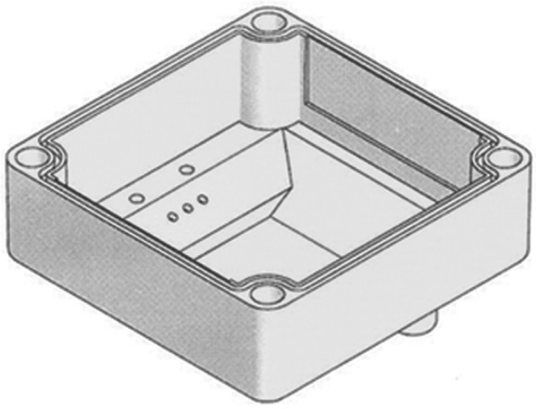

CSE típusú szekrény kombinációk

A CSE típusú elosztócsalád tagjai egy- és háromfázisú villamos fogyasztókészülékek dugós csatlakoztatására, túláram-, zárlat-, és érintésvédelemre, továbbá a csatlakoztatott készülékek ki- és bekapcsolására használhatók.

Műszaki paramétereinek köszönhetően előnyösen alkalmazhatók - az ipari, mezőgazdasági és közlekedési létesítményeken kívül – építkezéseken, műhelyekben, konténerekben, hobby-helyiségekben, kertes családi házakban, nyaralókban, campingekben, szabadtéri rendezvényeken, valamint szabadtéren elhelyezett csatlakozó oszlopokon.

A szekrények **UV állók**, a külső környezeti körülményeknek kiemelkedően jól ellenállnak.

-20 és +40 ˚C között is megőrzik a mechanikai tulajdonságaikat. Rendkívül **ütésállók**, így az építkezéseken is jelentősen hosszabb az élettartalma.

A védettsége IP 65, azonban a beépített szerelvények függvényében IP 44-re eshet vissza. A tokozatok anyaga **égésgátolt**, így megakadályozzák egy esetleges tűz kialakulását és terjedését.

A csatlakoztatás a vezeték méretétől függően tömszelencén át történhet.

A kombináció-család alapja a CSP típusú üvegszál erősítésű poliészter anyagú doboz alj és tető. A fedél 4-12 modul szélességű (max. 24 elemes), kitörhető takaró modult rejtő, átlátszó, kívánságra lakatolható, csapófedeles ablakot, csatlakozóaljzatokat, kézikapcsolót és jelzőkészülékeket tartalmazhat Az ablak mögött DIN EN 50022 szabvány szerinti 35 mm-es szerelősín található, amelyre sorkapcsok és védelmi elemek rögzíthetők. A tokozat bal oldalán 2 db zsanérral csatlakozik a fedél, ami a kényelmes és gyors szerelést teszi lehetővé.

Az érintésvédelmi csatlakozókapcsok (földelőkapocs) bekötése nélkül a készülék feszültség alá helyezése TILOS!

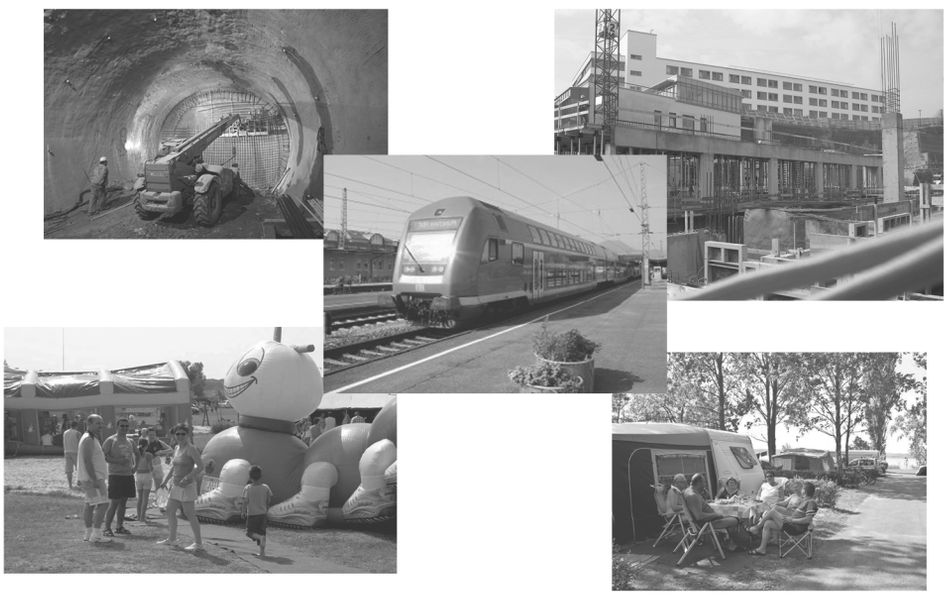

CSE típusú elosztó szekrény kombinációk

Méretek:

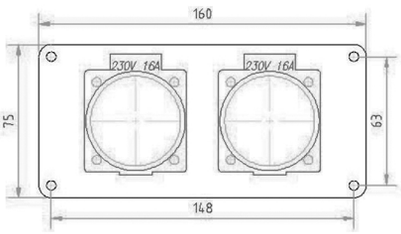

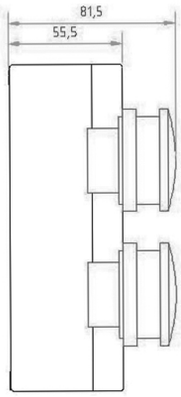

A: 80x160x90 mm

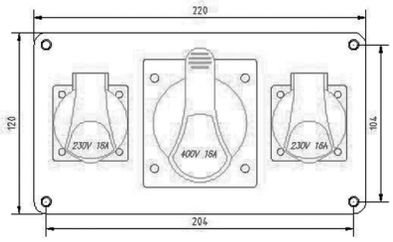

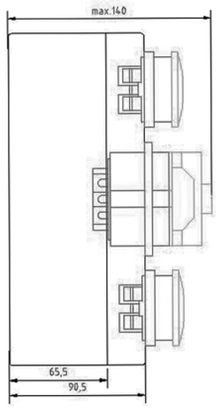

B: 120x220x90 mm

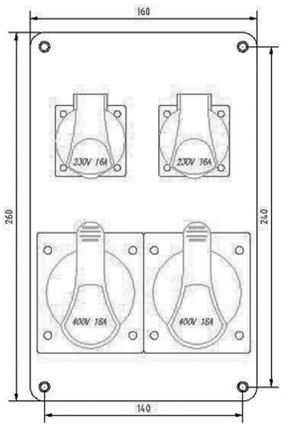

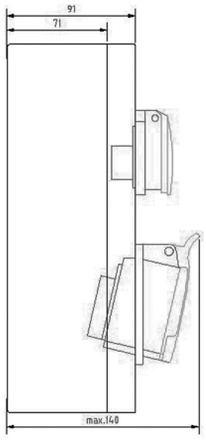

C: 160x260x90 mm

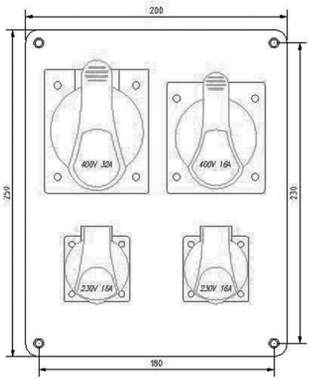

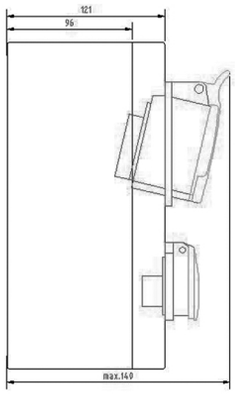

D:200x250x120 mm

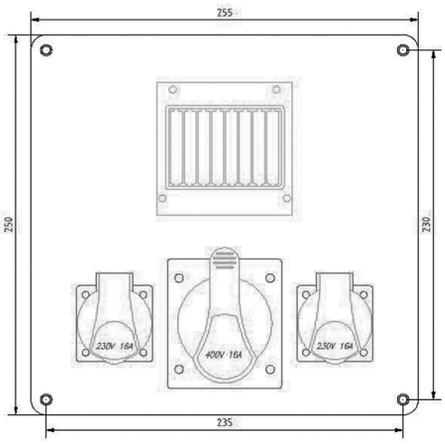

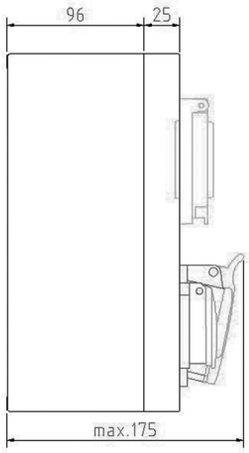

E:255x250x120 mm

CSE típusú elosztó szekrény kombinációk

Méretek:

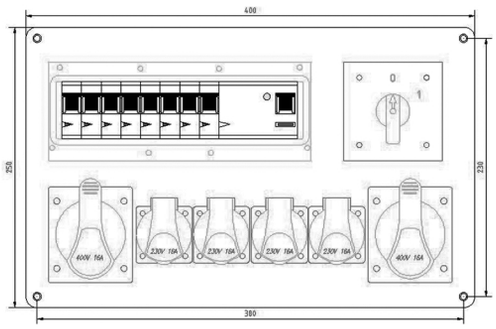

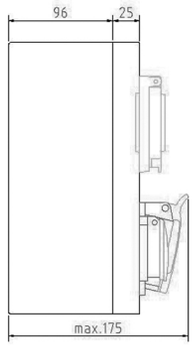

F: 400x250x120 mm

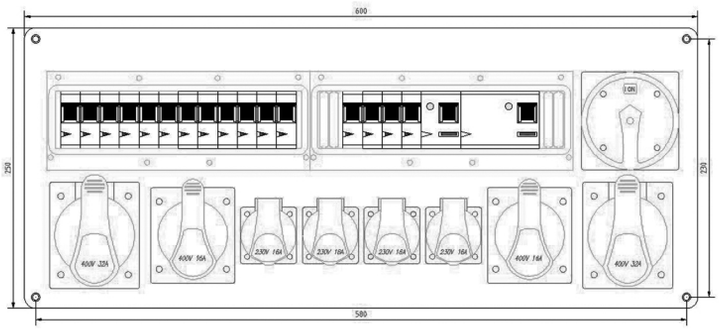

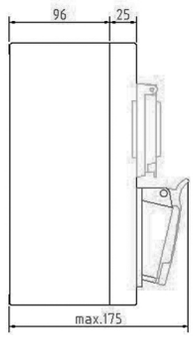

G: 600x250x120 mm

ÚJDONSÁG!

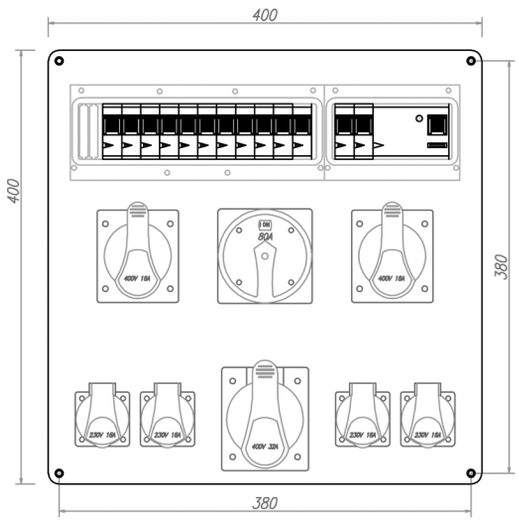

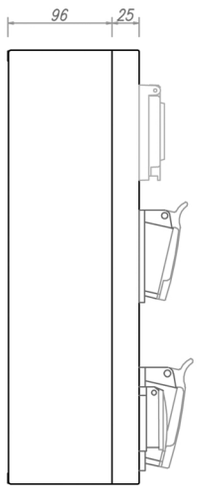

H: 400x400x120 mm

CSE típusú elosztó szekrény kombinációk

A gyártmánycsalád kiemelt tagjai

CSE 002 (160x260x90 mm)

2 db 3P 16A/230V aljzattal,

2 db 16A/1C kismegszakítóval,

1 db Pg 16, vezetékezve

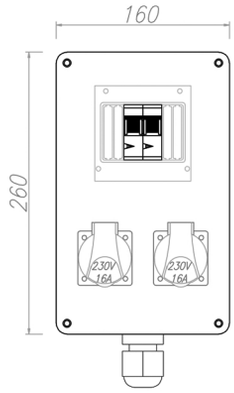

CSE 003 (160x260x90 mm)

3 db 3P 16A/230V aljzattal,

3 db 16A/1C kismegszakítóval,

1 db Pg 16, vezetékezve

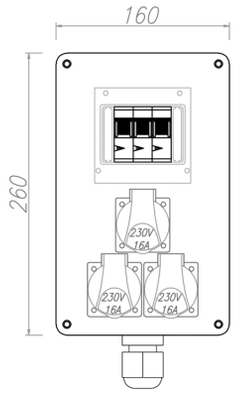

CSE 006 (160x260x90 mm)

1 db 3P 16A/230V, és 1 db 5P 16A/400V aljzattal,

1 db 16A/1C és 1 db 16A/3C kismegszakítóval,

1 db Pg 16, vezetékezve

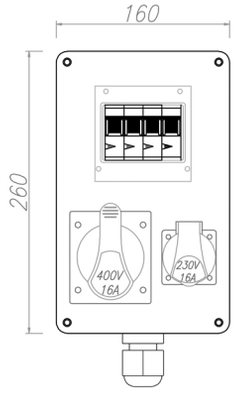

CSE 016 (160x260x90 mm)

2 db 5P 16 A/400V aljzattal,

2 db 16A/3C kismegszakítóval,

1 db Pg 16, vezetékezve

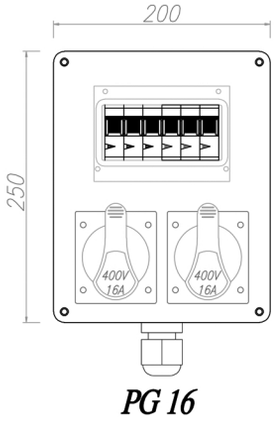

CSE típusú elosztó szekrény kombinációk

A gyártmánycsalád kiemelt tagjai

CSE 024 (260x160x90 mm)

4 db 3P 16A/230V aljzattal,

4 db 16A/1C kismegszakítóval,

1 db Pg 16, vezetékezve

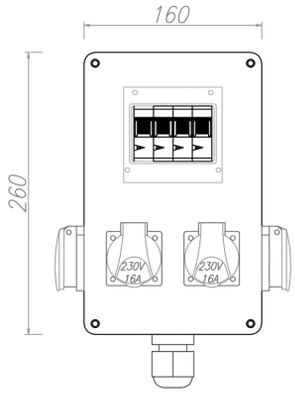

PG 16

CSE 041 (200x250x120 mm)

2 db 3P 16A/230V és 2 db 5P 16A/400V aljzattal,

2 db 16A/1C és 2 db 16A/3C kismegszakítóval,

1 db Pg 21, vezetékezve

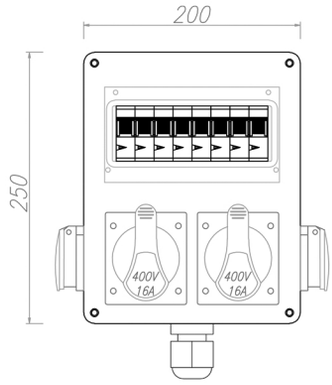

PG 21

CSE 080 (250x255x90 mm)

6 db 3P 16A/230V aljzattal,

6 db 16A/1C kismegszakítóval,

1 db Pg 21, vezetékezve

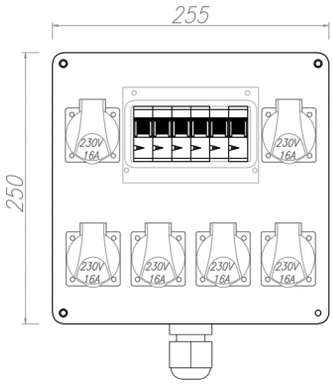

PG 21

CSE 101 (400x250x120 mm)

2 db 3P 16A/230V és 2 db 5P 16A/400V aljzattal,

2 db 16A/1C és 2 db 16A/3C kismegszakítóval,

1 db Pg 21, vezetékezve

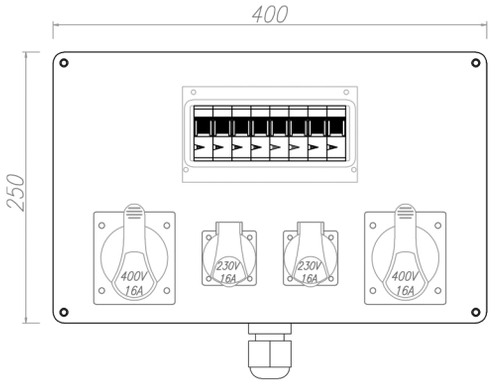

PG 21

CSE típusú elosztó szekrény kombinációk

A gyártmánycsalád kiemelt tagjai

CSE 102 (400x250x120 mm)

2 db 3P 16A/230V, 1 db 5P 16A/400V és 1 db 5P 32A/400V aljzattal, 2 db 16A/1C, 1 db 16A/3C és 1 db 32A/3C kismegszakítóval 1 db Pg 21, vezetékezve

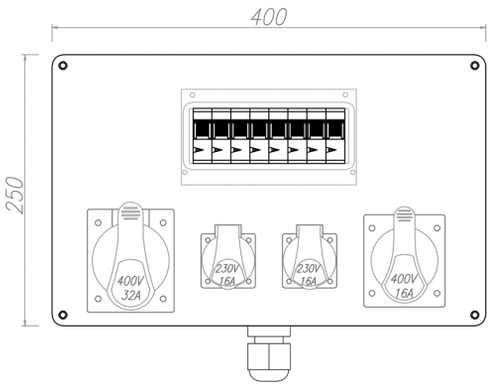

PG 21

CSE 108 (400x250x120 mm)

2 db 3P 16A/230V, 3 db 5P 16A/400V aljzattal, 2 db 16A/1C, 3 db 16A/3C kismegszakítóval 1 db Pg 21, vezetékezve

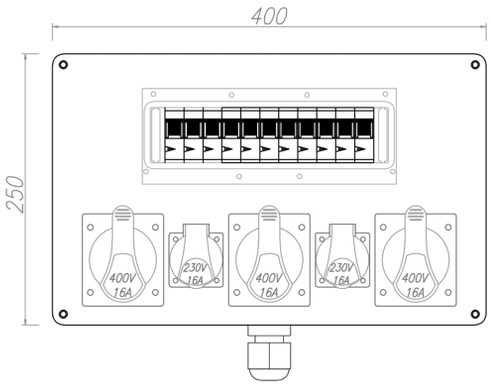

PG 21

CSE 133 (600x250x120 mm)

2 db 3P 16A/230V, 3 db 5P 16A/400V és 2 db 5P 32A/400V aljzattal, 2 db 16A/1C, 3 db 16A/3C és 2 db 32A/3C kismegszakítóval

1 db Pg 21, vezetékezve

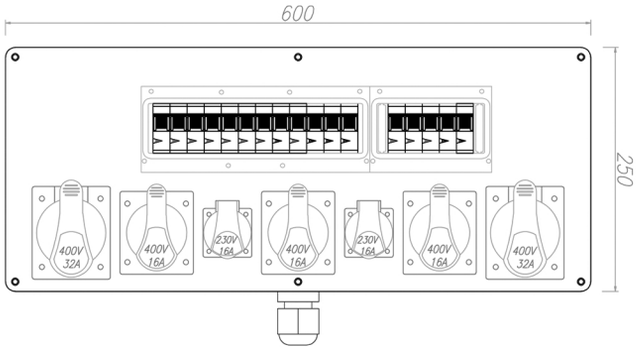

PG 29

CSE 136 (600x250x120 mm)

5 db 3P 16A/230V, 2 db 5P 16A/400V és 2 db 5P 32A/400V aljzattal, 5 db 16A/1C, 2 db 16A/3C és 2 db 32A/3C kismegszakítóval, 1 db 63A biztonsági kapcsoló, 1 db 4P 63A 30mA Fi relé 1 db Pg 21, vezetékezve

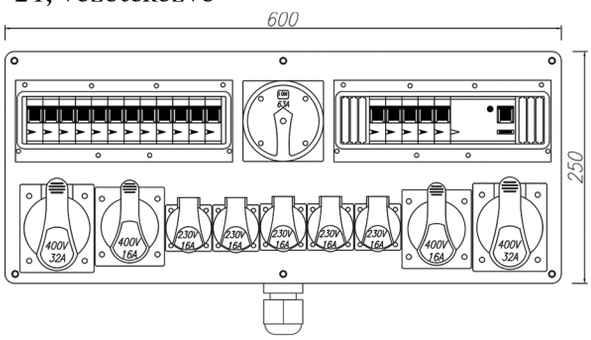

PG 29

A gyártmánycsalád kiemelt tagjai

CSE 400 (400x400x120 mm)

4 db 3P 16A/230V, 1 db 5P 16A/400V, 1 db 5P 32A/400V, 1 db 5P 63A/400V aljzattal, 4 db 16A/1C, 1 db 16A/3C és 1 db 32A/3C, 1 db 63A/3C kismegszakítóval, 1 db 4P 80A 30mA Fi-relével, 1 db 3P 80A főkapcsolóval, 1 db Pg 36, vezetékezve

ÚJDONSÁG!

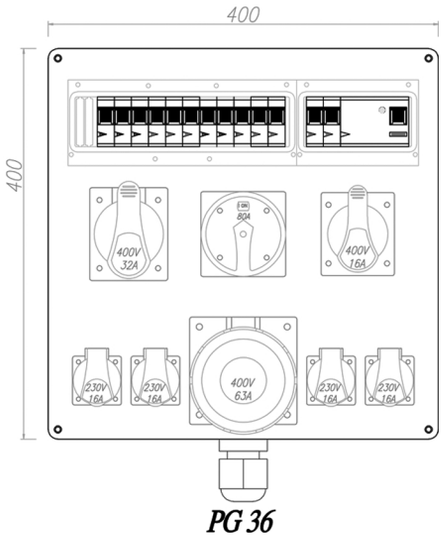

CSE 103 állványon (400x250x120 mm)

2 db 3P 16A/230V, 1 db 5P 16A/400V és 1 db 5P 32A/400V aljzattal, 2 db 16A/1C, 1 db 16A/3C és 1 db 32A/3C kismegszakítóval, 1 db 3P 63A főkapcsolóval, 1 db 4P 63A 30mA Fi relével 1 db Pg 29, 1 db Pg 9, vezetékezve

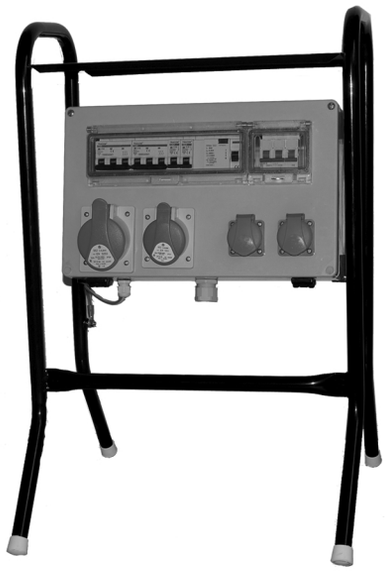

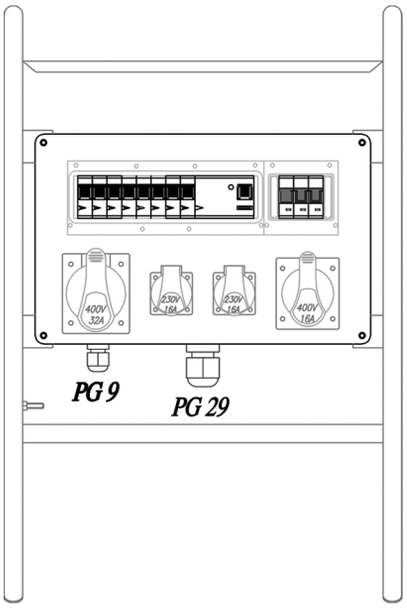

A gyártmánycsalád kiemelt tagjai

CSE 104 állványon (400x250x120 mm)

2 db 3P 16A/230V, 2 db 5P 16A/400V aljzattal, 2 db 16A/1C, 2 db 16A/3C kismegszakítóval, 1 db 3P 40A főkapcsolóval, 1 db 4P 40A 30mA Fi relével 1db Pg 29, 1 db Pg 9, vezetékezve

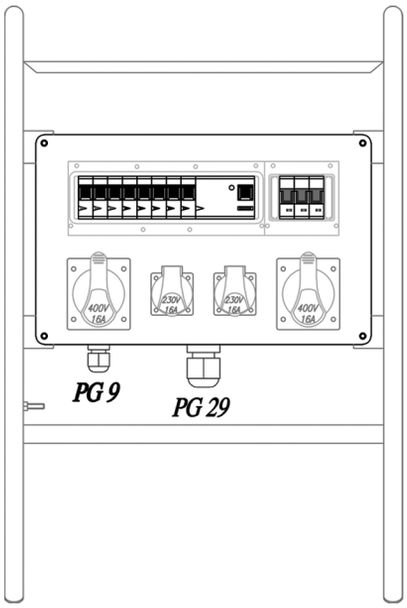

CSE 200 állványon (600x250x120 mm)

5 db 3P 16A/230V, 1 db 5P 16A/400V, 1 db 5P 32A/400V aljzattal, 5 db 16A/1C, 1 db 16A/3C és 1 db 32A/3C kismegszakítóval, 2 db 4P 63A 30mA Fi-relével 1 db Pg 29, 1 db Pg 9, vezetékezve

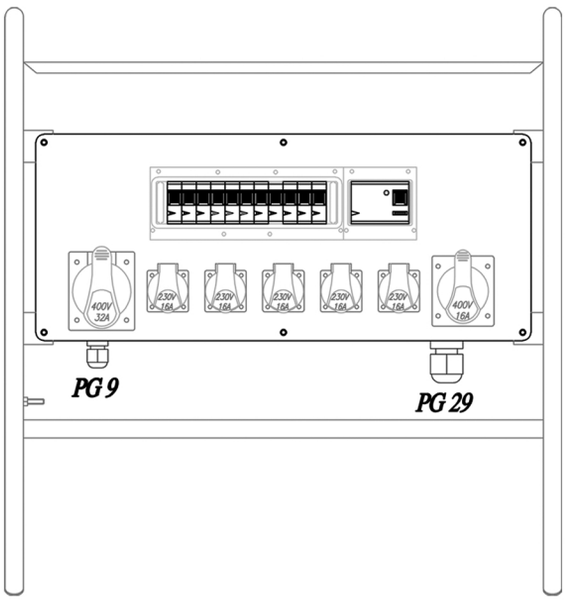

A gyártmánycsalád kiemelt tagjai

CSEF 01 állványon (600x250x120 mm)

4 db 3P 16A/230V, 2 db 5P 16A/400V és 2 db 5P 32A/400V aljzattal, 4 db 16A/1C, 2 db 16A/3C és 2 db 32A/3C kismegszakítóval, 1 db 3P 80A főkapcsolóval, 1 db 4P 80A 30mA Fi relével, 1 db Pg 29, 1 db Pg9, vezetékezve

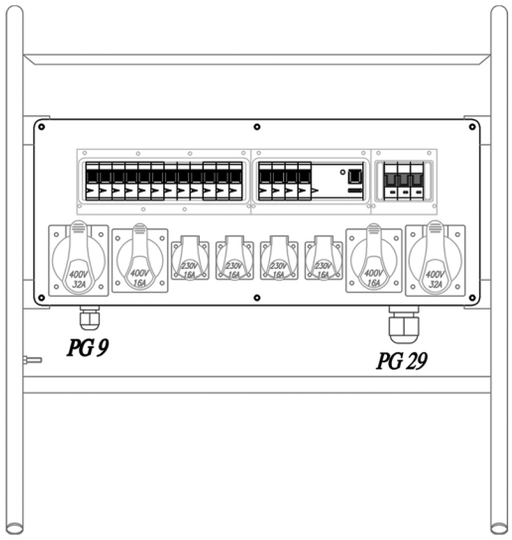

CSEF 02 állványon (600x250x120 mm)

4 db 3P 16A/230V, 1 db 5P 16A/400V, 1 db 4P 16A/400V, 1 db 5P 32A/400V és 1 db 4P 32A/400V aljzattal, 4 db 16A/1C, 2 db 16A/3C és 2 db 32A/3C kismegszakítóval, 1 db 3P 80A főkapcsolóval, 1 db 4P 80A 30mA Fi relével 1 db PG29, 1 db PG 9, vezetékezve

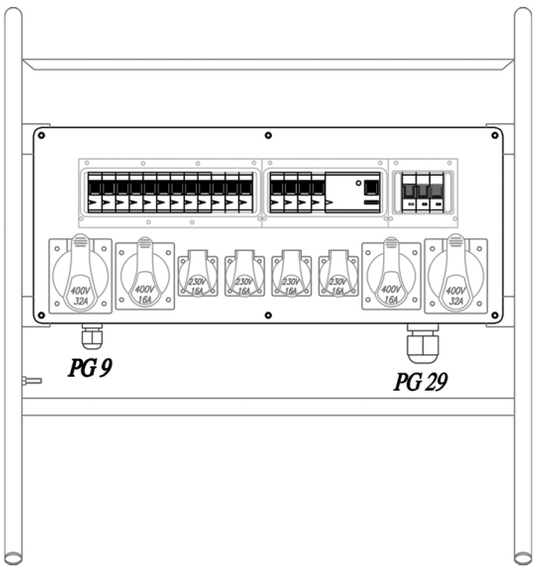

CSE típusú elosztó szekrény kombinációk

Egy és háromfázisú aljzattal szerelt kombinációk

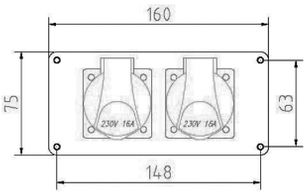

CSE011

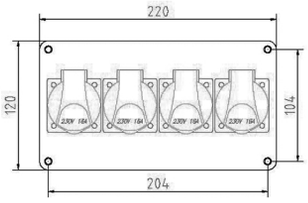

CSE012

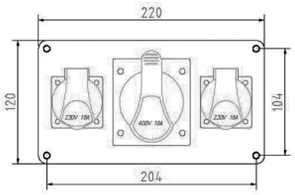

CSE013

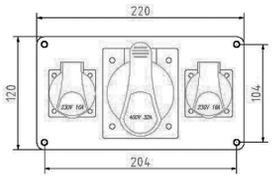

CSE014

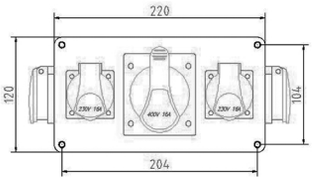

CSE015

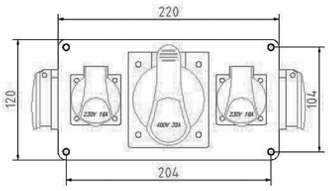

CSE017

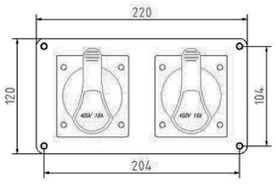

CSE018

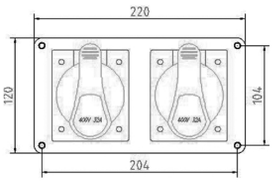

CSE019

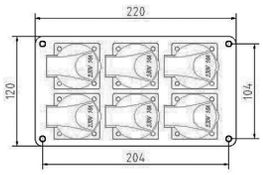

CSE020

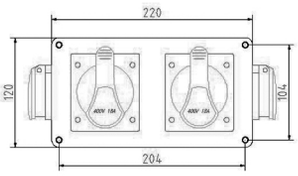

CSE021

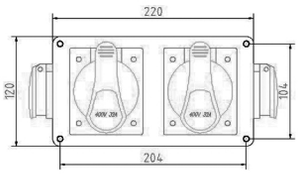

CSE022

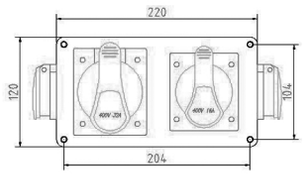

CSE023

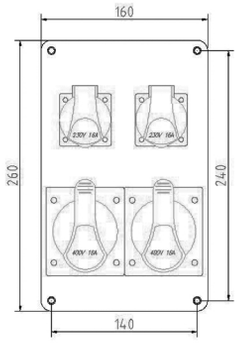

CSE025

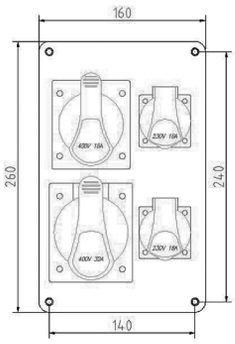

CSE026

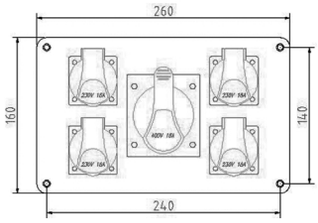

CSE027

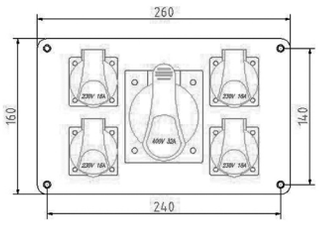

CSE028

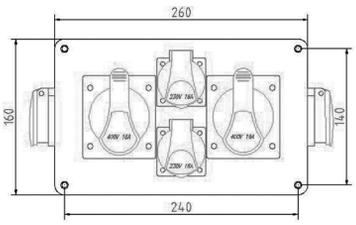

CSE029

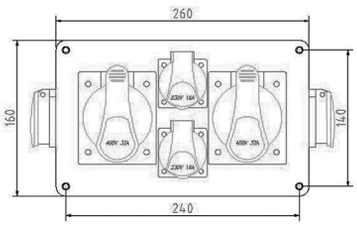

CSE030

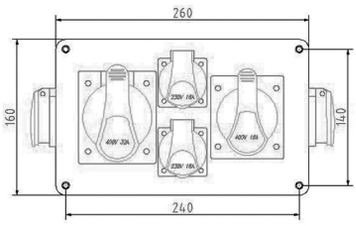

CSE031

CSE típusú elosztó szekrény kombinációk

Egy és háromfázisú aljzattal szerelt kombinációk

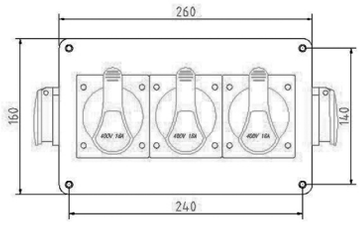

CSE032

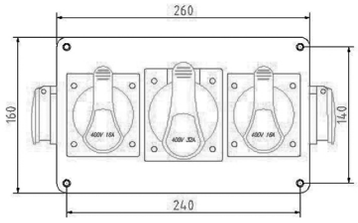

CSE033

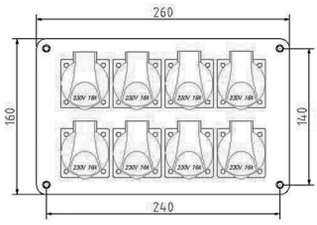

CSE034

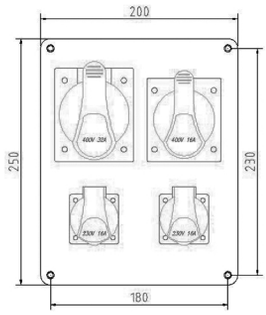

CSE035

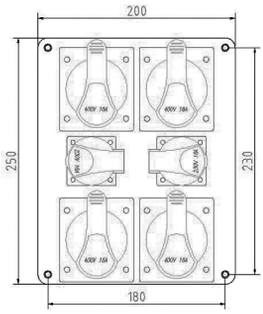

CSE036

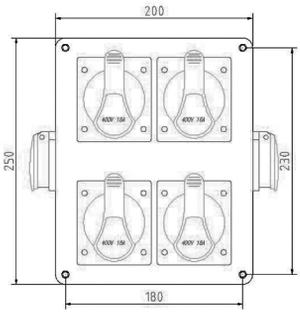

CSE037

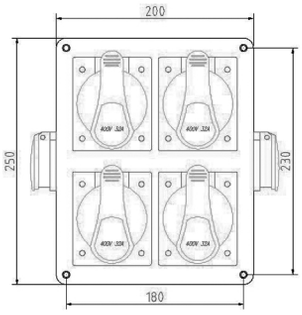

CSE038

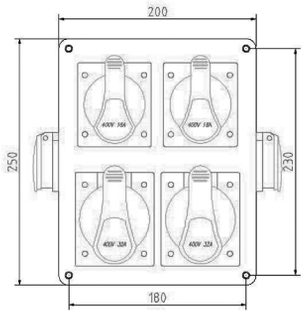

CSE039

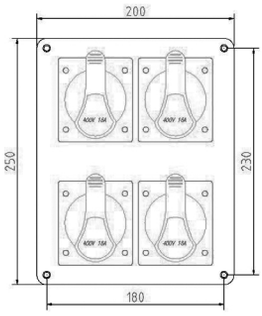

CSE040

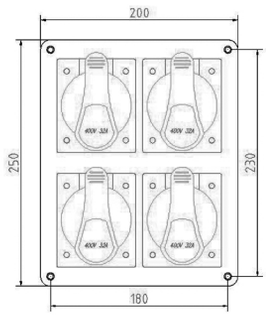

CSE042

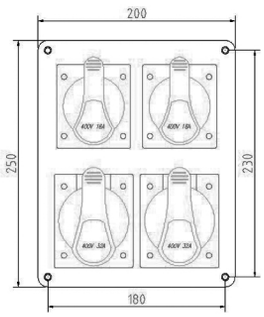

CSE043

CSE típusú elosztó szekrény kombinációk

Egy és háromfázisú aljzattal szerelt kombinációk

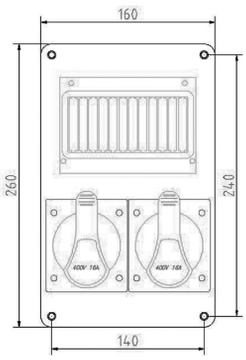

CSE044

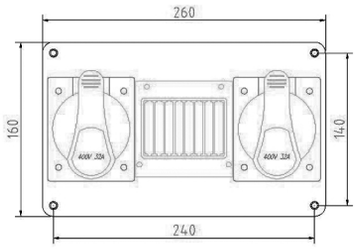

CSE045

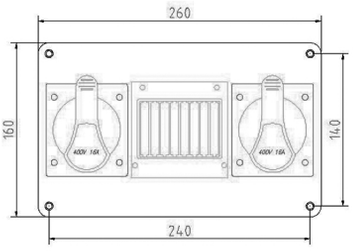

CSE046

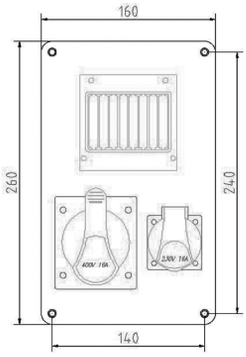

CSE047

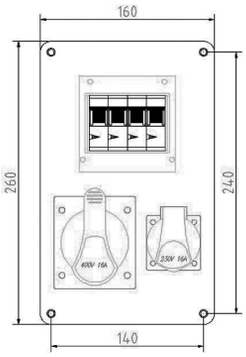

CSE048

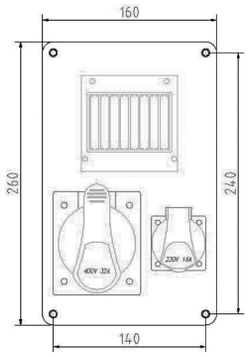

CSE049

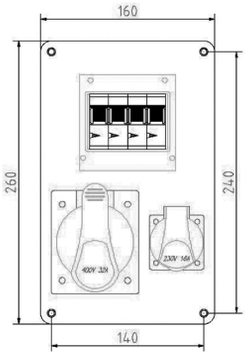

CSE050

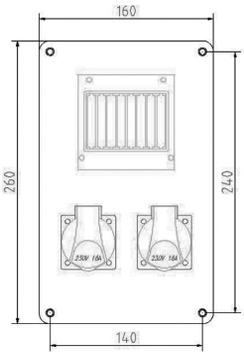

CSE051

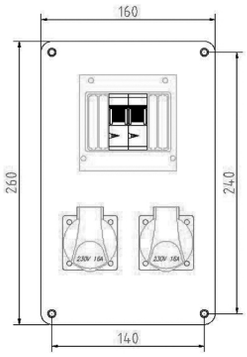

CSE052

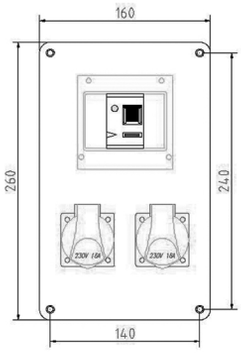

CSE053

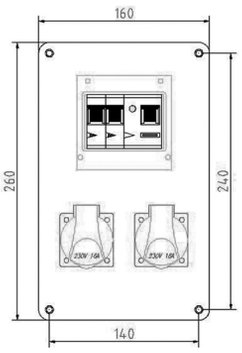

CSE054

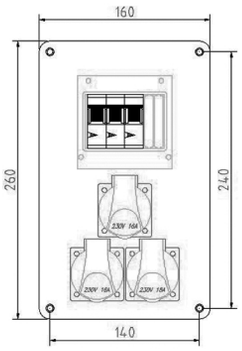

CSE055

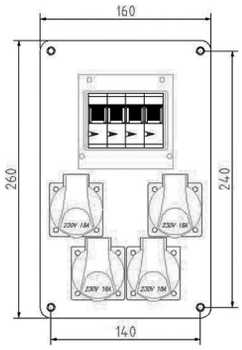

CSE056

Egy és háromfázisú aljzattal és csapófedeles ablakkal szerelt kombinációk

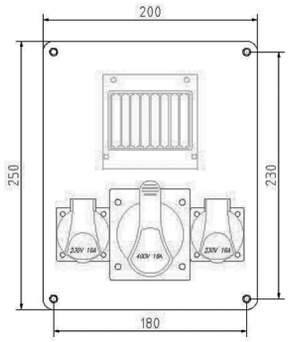

CSE057

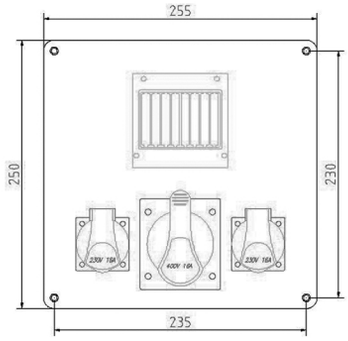

CSE058

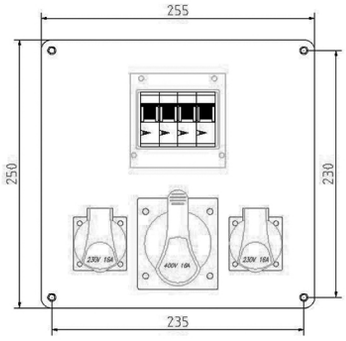

CSE059

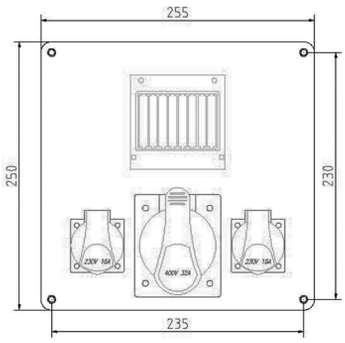

CSE060

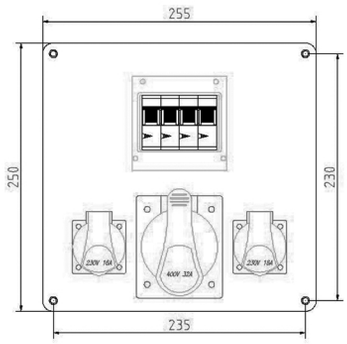

CSE061

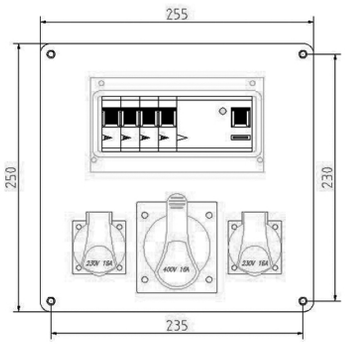

CSE062

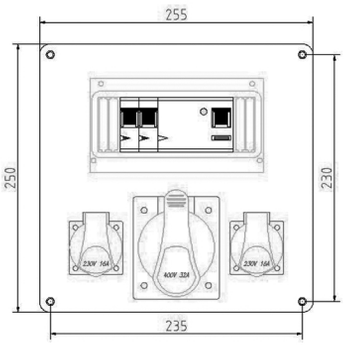

CSE063

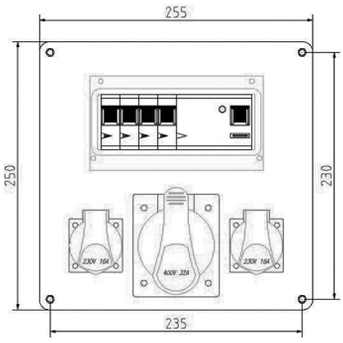

CSE064

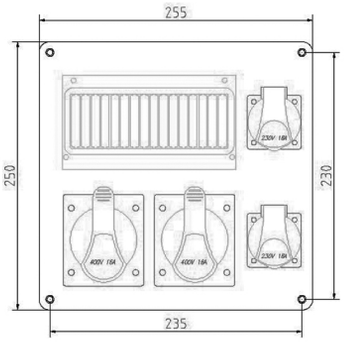

CSE065

Egy és háromfázisú aljzattal és csapófedeles ablakkal szerelt kombinációk

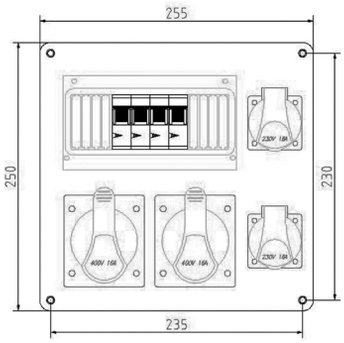

CSE066

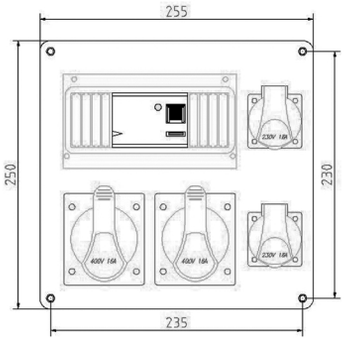

CSE067

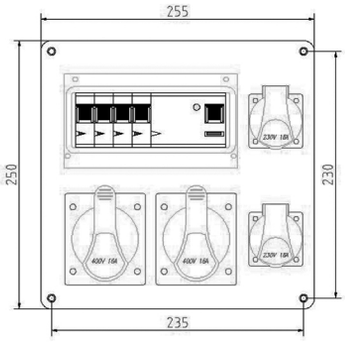

CSE068

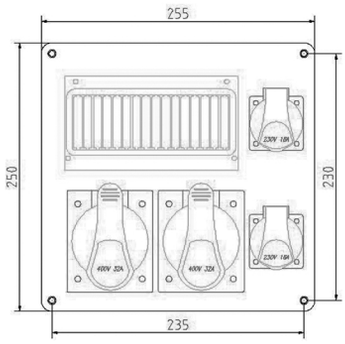

CSE069

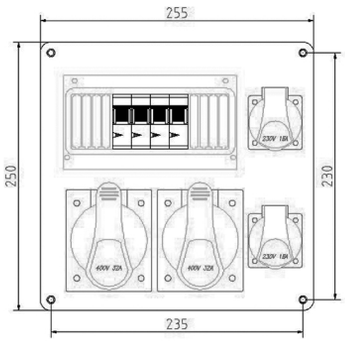

CSE070

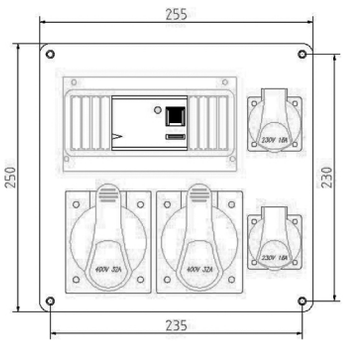

CSE071

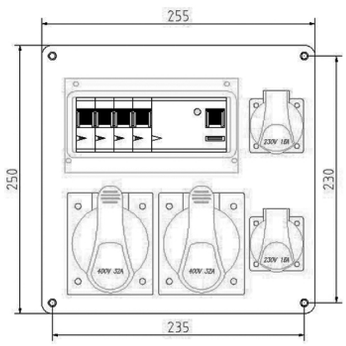

CSE072

Háromfázisú csatlakozóaljzattal, kézikapcsolóval és csapófedeles ablakkal szerelt kombinációk

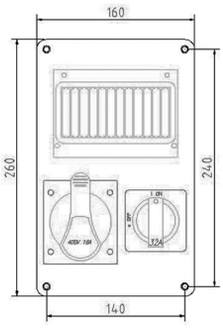

CSE073

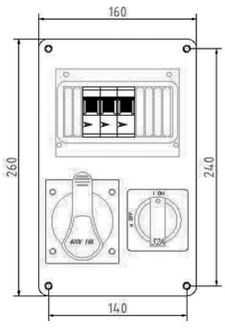

CSE074

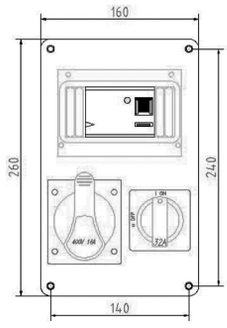

CSE075

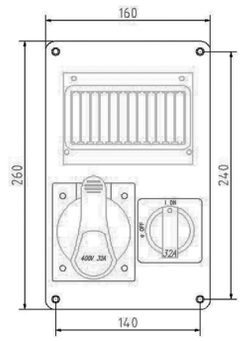

CSE076

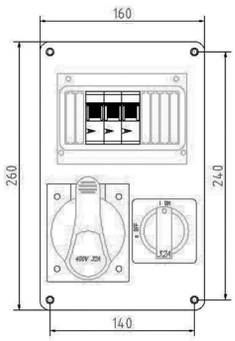

CSE077

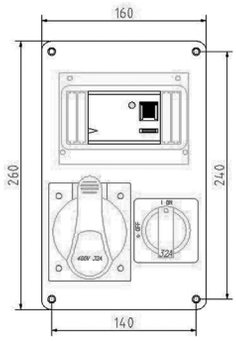

CSE078

Egy és háromfázisú csatlakozóaljzattal és kézikapcsolóval szerelt kombinációk

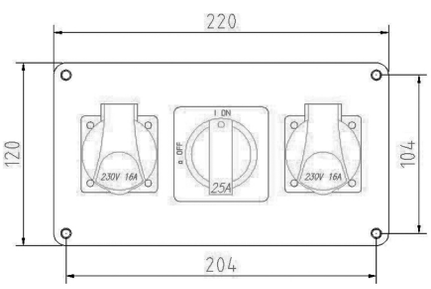

CSE079

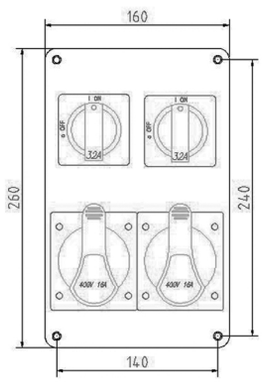

CSE081

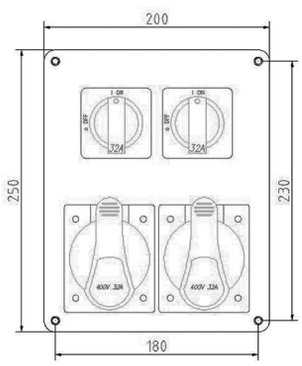

CSE082

CSE típusú elosztó szekrény kombinációk

Egy és háromfázisú aljzattal és kézikapcsolóval szerelt kombinációk

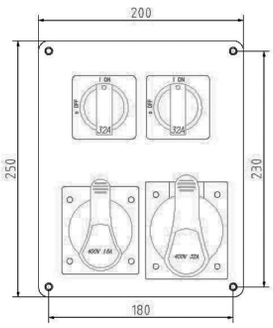

CSE083

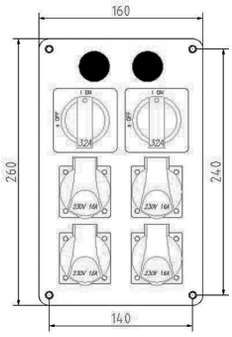

CSE084

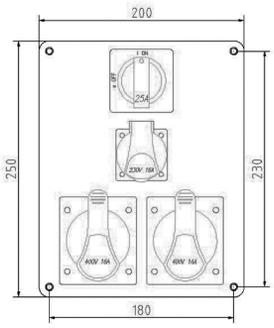

CSE085

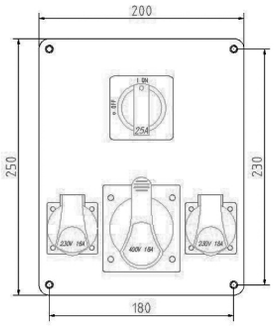

CSE086

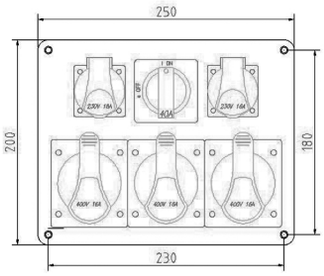

CSE087

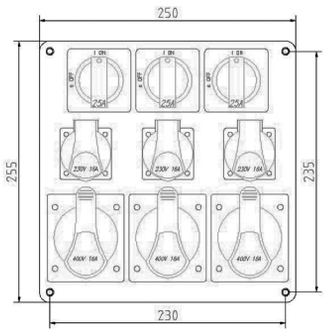

CSE088

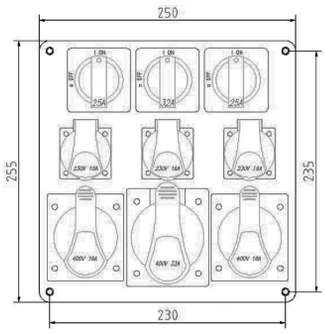

CSE089

Egy és háromfázisú csatlakozóaljzattal, jelzőlámpával és csapófedeles ablakkal szerelt kombinációk

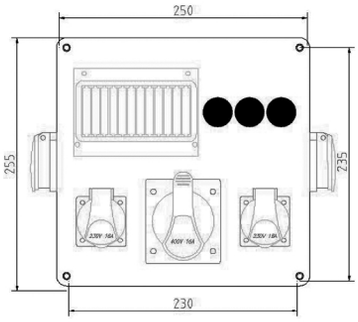

CSE090

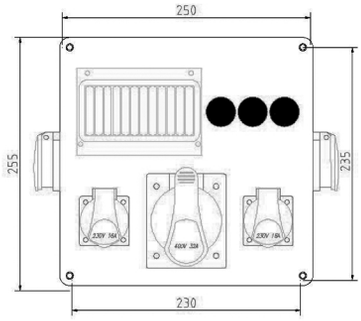

CSE091

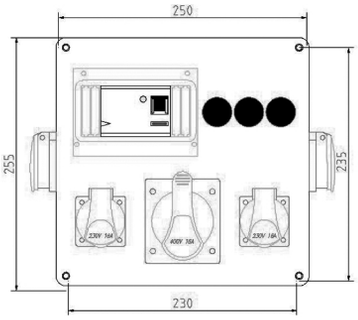

CSE092

Egy és háromfázisú csatlakozóaljzattal, jelzőlámpával és csapófedeles ablakkal szerelt kombinációk

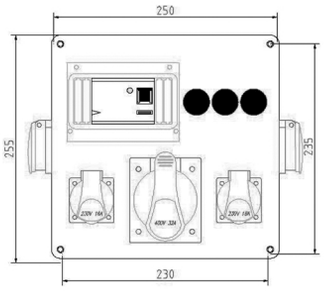

CSE093

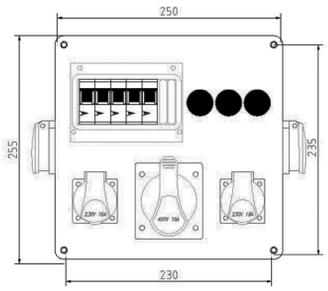

CSE094

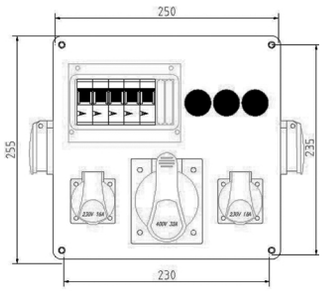

CSE095

Egy és háromfázisú csatlakozóaljzattal, kézikapcsolóval, jelzőlámpával és csapófedeles ablakkal szerelt kombinációk

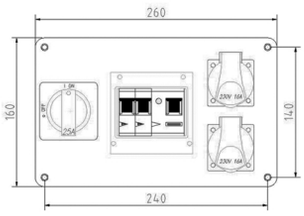

CSE096

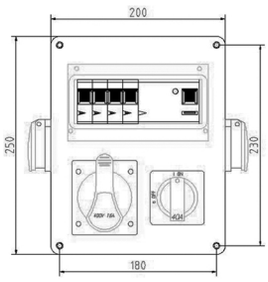

CSE097

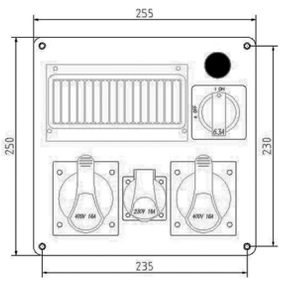

CSE098

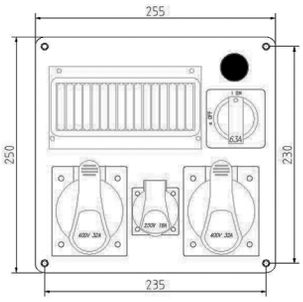

CSE099

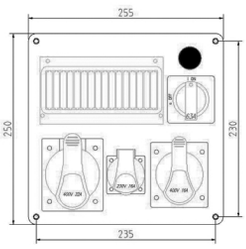

CSE100

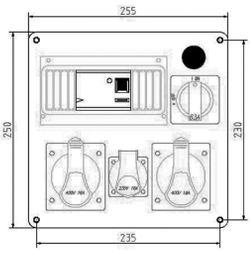

CSE105

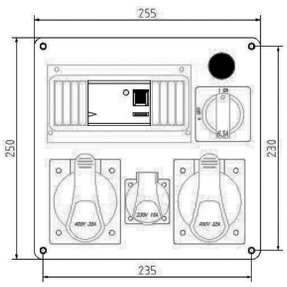

CSE106

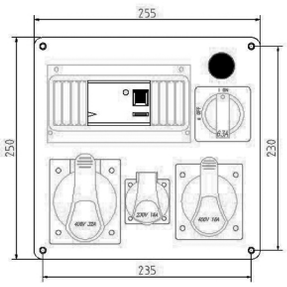

CSE107

CSE típusú elosztó szekrény kombinációk

Egy és háromfázisú csatlakozóaljzattal, kézikapcsolóval, jelzőlámpával és csapófedeles ablakkal szerelt kombinációk

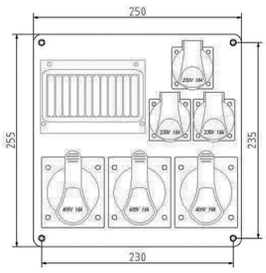

CSE109

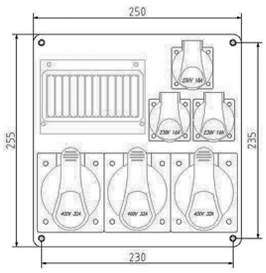

CSE110

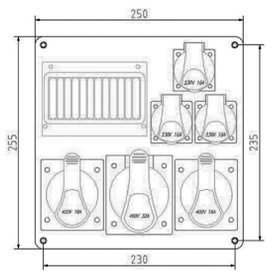

CSE111

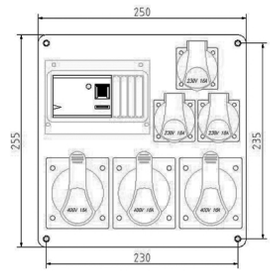

CSE112

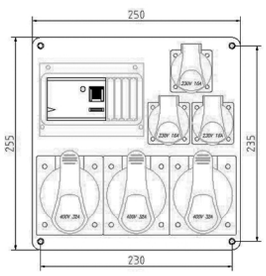

CSE113

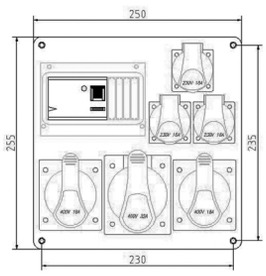

CSE114

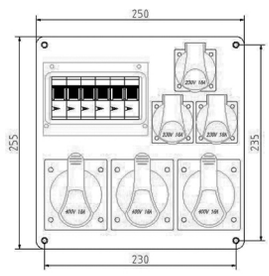

CSE115

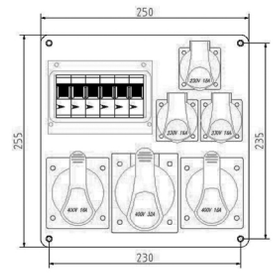

CSE116

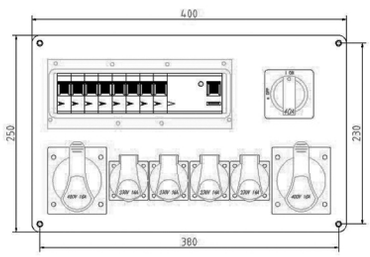

CSE117

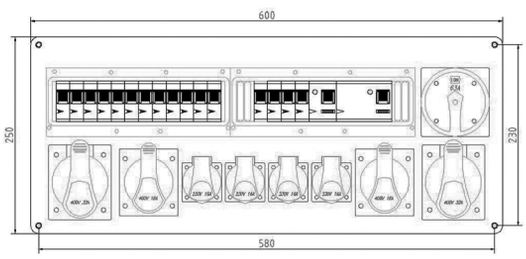

CSE118

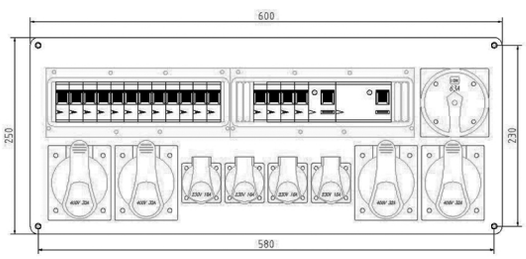

CSE119

Oszlopcsatlakozó doboz

Az oszlopcsatlakozó dobozok az E.ON Hungária Zrt. áramhálózati elosztói engedélyeseinek ellátási területén üzemelő 0,4 kV-os szabadvezeték-hálózatok oszlopaira, illetve földkábeles táplálású közvilágítási hálózatok (kandeláber) oszlopaira lesznek felszerelve, a talajszintről elérhetetlen magasságban, egyfázisú dugaszolható villamos csatlakozások lehetőségének kialakítása céljából.

Az elsődleges alkalmazási cél a világítással rendelkező reklámtáblák és ideiglenes (pl. karácsonyi) díszvilágítási eszközök villamosenergia-ellátási lehetőségének biztosítása a közvilágítási hálózatról történő csatlakoztatással. Másodlagos felhasználási cél a folyamatos tápellátást igénylő, fentebb említett oszlopokon elhelyezett térfigyelő kamerák erősáramú ellátása. Nem cél, hogy a csatlakozó dobozok véglegesen kiépített díszvilágítási eszközök (pl. fényvetők) csatlakoztatását biztosítsák.

Az alkalmazási célokból következő követelmény, hogy a csatlakozó dobozon keresztül hálózatra csatlakoztatott eszközök villamosenergia-ellátása az időjárási körülményektől függetlenül folyamatosan és biztonságosan történhessen.

A csatlakozó dobozok felszerelése és hálózatra csatlakozása villamos szakszemélyzet által történik. A csatlakozó dobozokat szakképzetlen, kioktatott személyek is kezelni fogják. A kezelés műveletei: a fogyasztói készülék csatlakoztatása a villásdugó bedugaszolásával, illetve a fogyasztói készülék villamos leválasztása a villásdugó kihúzásával, valamint csatlakozó doboz nyitása, a benne elhelyezett kismegszakító kezelése, továbbá a csatlakozó doboz zárása. (Forrás: E-ON)

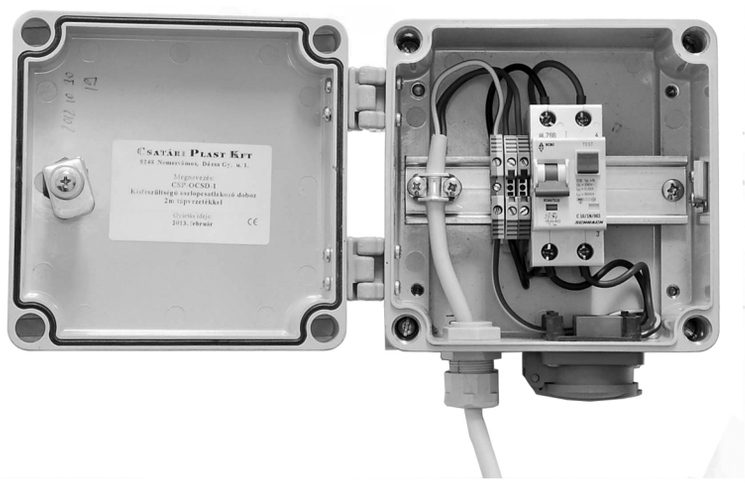

sales@csatariplast.hu
www.csatariplast.hu
plast@csatariplast.hu
www.csatariplast.hu
Member of Jager-Holding Member of Jager-Holding Member of Jager-Holding

MTSZ típusú szekrény kombinációk

Az MTSZ szekrények HIF engedéllyel rendelkeznek. Termékeink alaplemezzel, illetve hengerzárral vagy csavarhúzós zárral szerelt kivitelben is kaphatók. Üvegszál erősítésű préselt poliészter doboz alj és tető. IP 65 védettségű. Kiválóan ellenáll az időjárás és más külső környezeti tényezőknek, lángálló, ütésálló. A választható fekete, antisztatikus kivitel lehetővé teszi a robbanásbiztos szerelést. A szekrények igény szerint szellőzővel ellátott változatban is kaphatók. Rendelhetők csőcsonkkal vagy csőállvánnyal.

MTSZ 3 csőcsonkos szekrény

160 x 260 x 90 mm

MTSZ 5 csőcsonkos szekrény

200 x 250 x 120 mm

MTSZ 7 csőcsonkos szekrény

255 x 250 x 120mm

MTSZ 13 csőcsonkos szekrény

400 x 250 x 120 mm

MTSZ 21 csőcsonkos szekrény

600 x 250 x 120 mm

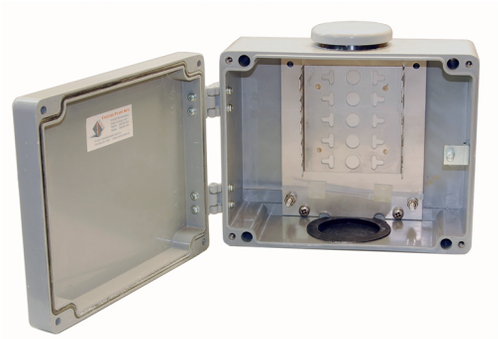

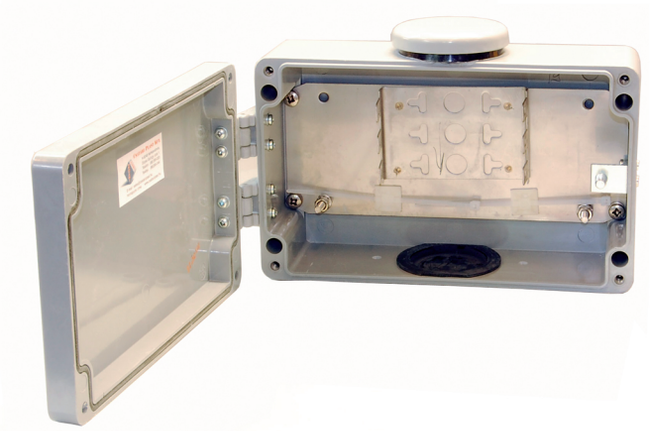

Csőállvány

csőállvány 0,5 m

csőállvány 0,8 m

JÁGER

30 ÉVE

AZ ÖNÖK SZOLGÁLATÁBAN

Csatári Plast Kft. Jáger Prod Kft.

H-8248 Nemesvámos, Dózsa György u. 1.

Tel.: +36 88 265 023 +36 88 265 191 +36 88 265 174 Fax: +36 88 265 044

www.csatariplast.hu

Szerkesztés lezárva: 2019. január